1.pdf 2 12/31/17 11:10 AM

الكويت تحتفل مع العالم باليوم العالمي للتقييس

الهيئة العامة للصناعة
PUBLIC AUTHORITY FOR INDUSTRY

مجلة الصناعة والتنمية

السنة الثامنة عشرة العدد 106 ديسمبر 2017

17 مصنعاً كويتياً يشارك في معرض The Big 5 Show - Dubai

الكويت استضافت اللجنة الفنية لمواصفات التشييد

صناعيون وخبراء:
استراتيجية الصناعة
محورية في بناء كويت 2035

ارتفاع تدفقات الاستثمار الأجنبي لدول مجلس التعاون

الأمن والسلامة ضرورة مُلحة
وحاجة متزايدة للشركات الصناعية

حضور فاعل لوفد الكويت في اجتماعات المؤتمر العام الـ 17 لمنظمة اليونيدو

الاجتماع الثلاثون للجنة العامة للمواصفات يُقرّ 261 مشروعاً

فريق الهيئة العامة للصناعة بطل كأس السوبر 2017

2.pdf 1 12/31/17 11:11 AM

تدري انك بـ

7,000 دك

تقدر تبدي مشروعك الصغير؟

حساب النجمة
أكبر جائزة يومية بالكويت

تطبق الشروط والأحكام ت.ج ٢١٢٢٠١٧/

50888225

Commercial Bank of Kuwait

AltijariCBK

التجاري

1-888-225 cbk.com

التجاري... هو إختياري

معكم

أنت على موعد عزيزي القارئ مع عدد جديد من مجلة كل الصناعيين « الصناعة والتنمية» نستهله كما عودناكم بكلمة لأسرة التحرير، نتحدث فيها معكم بشفافية عما يدور في الواقع الصناعي من إرهاصات ومشاكل وطموحات، ونستعرض لكم وجبتنا من الموضوعات التي نختارها بدقة لتأتي مواكبة للأحداث الاقتصادية من حولنا، وناطقة بلسان حال الصناعيين ومشاكلهم ومقترحات حلولها كما يراها أهل الخبرة والمختصون وأصحاب العلاقة المباشرة بالقطاع الصناعي، وفي هذا المقام نود اليوم التقدم بالشكر والامتنان لكل من لا يبخل علينا بوقته وعلمه وخبرته ويستجيب للإلحاح أعضاء فريق تحرير المجلة لنجمع في كل عدد حصيلة رائعة من المعلومات والآراء ومقترحات الحلول الواقعية التي تثري المجلة وتعزز من قيمتها وشأنها لدى القراء من أصحاب العلاقة وغيرهم، كما أنها تعكس الوجه الحضاري المضيء الذي تحياه الكويت، وتكون خير ممثل للقطاع الصناعي في المحافل الدولية بالمعارض والمؤتمرات الصناعية التي يشارك فيها أبناء الكويت، ولدى مؤسسات الدولة ووزارتها وفي سفاراتنا حول العالم بأسره.

من هنا كان لزاما علينا أن نشد على أيدي كل المتعاونين معنا والمستجيبين لأسئلة فريق العمل واستفساراتهم التي تتجدد، وتتنوع مع كل عدد جديد، والشكر أيضا لأولائك المشجعين لنا ممن لاحظوا مراحل التطوير الشامل ونتائجها التي حققناها في المجلة مؤخرا، وأثنوا على الجهود المبذولة والمستوى الفني الذي بلغته.

ويبقى أن نستعرض لكم أبرز موضوعاتنا في هذا العدد والتي شملت لقاء حصريا مع رئيس مجلس إدارة شركة آلاء الجزيرة للمصاعد الكهربائية، واستطلاع ميداني حول رؤية الكويت الاقتصادية لعام 2035، وتحقيق حول دور الصناعة في تلك الرؤية، إلى جانب تحقيق موسع حول الأمن والسلامة في المنشآت الصناعية، ويوثق العدد المشاركة الفاعلة لوفد الهيئة العامة للصناعة الذي مثل دولة الكويت في الاجتماع العام الـ 17 لمنظمة اليونيدو في جينيف.

وفي الختام لا يفوتنا التوجه بالتهاني والتبريكات لمسؤولي وأعضاء اللجنة الرياضية بالهيئة للإنجاز المشرف الذي حققه فريق قدم "الهيئة" بتتويجه بطلا لكأس السوبر لسنة 2017 ليضاف هذا النصر إلى سجل انتصاراتهم الرياضية الحافل بالجوائز والبطولات والتفوق في منافسات مؤسسات الدولة كافة.

فأهلا بكم وبمقترحاتكم ورؤاكم ،،،

مع تحيات أسرة التحرير..

مجلة الصناعة والتنمية

مجلة شهرية تهتم بقضايا الصناعة والتنمية
تصدرها الهيئة العامة للصناعة
دولة الكويت

رئيس التحرير
عبد الكريم تقي عبد الكريم
مدير التحرير
سالم محمد المهنا
سكرتير التحرير
علي عبدالله جاسم
هيئة التحرير
م.فايزة أحمد المذكور
أ. نايف مطلق المطيري
م. فهد حمود المطيري
م. عصام عبد الكريم الزيد
م. وليد المجني
م. ناصر بندر المطيري
دلال الرفدي
بدور المطوع

دولة الكويت، ص.ب: ٤٦٩٠
الصفاة – الرمز البريدي: ١٣٠٤٧
تلفون البدالة: ٢٥٣٠٢٢٢٢
فاكس : ٢٥٣٠٢٧٧٧
العلاقات العامة: ٢٥٣٠٢٠٣٠
قسم الإعلام : ٢٥٣٠٢٢٨٠

www.pai.gov.kw
e-mail: industry@ pai.gov.kw

المراسلات توجه بإسم السيد
رئيس تحرير مجلة الصناعة والتنمية
ص.ب: ٤٩٦٠ – الصفاة – الرمز البريدي : ١٣٠٤٧ الكويت
تلفون : ٢٥٣٠٢٨٨٨ فاكس: ٢٥٣٠٢٢٨٩

@Social_Pai
@PAI_KW

الإشراف الفني العام
أحمد سمير محمود

صممت وطبعت بمطبعة
أروى العالمية لأعمال الطباعة
universal arwa printing press

الآراء والمقالات المنشورة في المجلة لا تعبر عن وجهة نظر هيئة الصناعة، وإنما تعبر عن وجهة نظر كاتبها

تصدر عن الهيئة العامة للصناعة وتوزع مجاناً

المحتويات

6 حضور فاعل لوفد الكويت في اجتماعات اليونيدو

10 106 متدربين الحصاد التدريبي لشهر أكتوبر

12 دورة تدريبية في مجال آليات تأمين ائتمان الصادرات الكويتية

14 الكويت تشارك في معرض THE BIG 5 DUBAI 26 - 29 NOVEMBER 2017

16 صناعيون وخبراء: استراتيجية الصناعة محورية في بناء كويت 2035

20 لقاء حصري مع رئيس مجلس إدارة شركة آلاء الجزيرة

28 الأمن والسلامة ضرورة مُلحة وحاجة متزايدة للشركات الصناعية

32 مصنع السخاء العالمية لإنتاج الشحوم وزيوت التزييت أحدث المصانع الحديثة

مساهمة الصناعة في تنمية الدخل القومي 34

مؤسس «علي بابا» من الفشل لأثرى أثرياء العالم 37

42 هبه الهزاع: قدمت اختراعاً للمسار المتحرك لتخفيف المعاناة عن ذوي الاحتياجات الخاصة.

ارتفاع تدفقات الاستثمار الأجنبي لدول مجلس التعاون 46

الكويت تحتفل العالم باليوم العالمي للتقييس 50

الكويت استضافت اللجنة الفنية لمواصفات التشييد 52

استشارة الموظف قبل اتخاذ القرار بقلم د. الدويسان 62

فريق الهيئة العامة للصناعة بطل كأس السوبر 2017 64

حضور فاعل لوفد الكـــ
المؤتمر العام الـ 17

تقي : الكويت تدعم «اليونيدو» لتحقيق أهداف التنمية 2030

ترأس مدير عام الهيئة العامة للصناعة بالتكليف عبد الكريم تقي وفد دولة الكويت في اجتماعات المؤتمر العام الـ 17 لمنظمة الأمم المتحدة للتنمية الصناعية « اليونيدو»، والذي انعقد خلال الفترة من 11/28 – 1 /12/ 2017 بالعاصمة النمساوية جينيف تحت عنوان « الشراكة من أجل تحقيق أهداف التنمية المستدامة» ، بمشاركة ثلاثة رؤساء دول لكل من سويسرا و كرواتيا ومالطا وممثلي نحو 168 دولة من الدول الأعضاء والعديد من ممثلي المؤسسات الخاصة والجهات الحكومية، وقد ضم وفد دولة الكويت إلى جانب تقي كلا من سفير دولة الكويت لدى النمسا رئيس الوفد الدائم لدى منظمة« اليونيدو» صادق معرفي ومدير إدارة التخطيط الصناعي بالهيئة بالتكليف المهندسة أسماء الشطي، ومدير إدارة مكتب المدير العام بالتكليف يوسف الوتار، إضافة إلى باحثة المتابعة بالهيئة نجلاء العازمي، ومن سفارة دولة الكويت بالنمسا نواف الرجيب وهيا المنصور.

وفي كلمة له بهذه المناسبة شدد تقي على أن دولة الكويت حريصة كل الحرص على مواصلة تقديم الدعم الكامل لمنظمة الأمم المتحدة للتنمية الصناعية والشاملة لجميع الدول باعتبارها أمراً حاسما في مواجهة الفقر والتمييز والتهميش.وقال تقي في كلمته: إن توجيهات صاحب السمو أمير البلاد الشيخ / صباح الأحمد الجابر الصباح للحكومة الكويتية بضرورة اتخاذ كل الإجراءات اللازمة للمضي قدماً في تحقيق أهداف التنمية المستدامة؛ حيث تم بالفعل توزيع المؤشرات والأهداف على كل الوزارات والهيئات المعنية بالدولة لمتابعتها وتحقيق الغايات المرجوة منها.

وتابع تقي كلمته موضحاً أن أهداف التنمية المستدامة تحتم علينا العمل وفق أساليب مبتكرة يمكن التنبؤ بها لمواكبة المتطلبات والاحتياجات الإنمائية، وذلك من خلال العمل الجماعي الدولي والشراكة العالمية الفعالة وفق مبدأ المسؤولية المشتركة؛ حيث ستقوم دولة الكويت بذلك من خلال الشراكة والالتزام، والعمل الجماعي على المدى الطويل.

ومضى قائلاً : وباعتباري أحد المسؤولين عن التنمية الصناعية بدولة الكويت أتقدم إلى المنظمة وجميع الدول الأعضاء بتقديم التسهيلات اللازمة وتوفير كل الإمكانيات المالية والمادية والبشرية في سبيل تحقيق البرامج والمشاريع التي من

MAKET DECAMBER Final.indd 6 11/12/17 5:48 PM

ـــويت في اجتماعات لـمنظمة اليونيدو

شانها إيجاد حلول عملية وواقعية تساهم في تحقيق أهداف التنمية المستدامة

ولفت تقي نظر الحضور إلى أن دولة الكويت على الرغم من أنها إحدى الدول النامية إلا أنها تمتلك وضعية وبنية تحتية جيدة وفي تطور دائم ، كما أنها تسعى بشكل دائم نحو تحسين مناخ الاستثمار فيها وجعله جاذبا للمستثمرين الصناعيين، مما جعلها في طليعة الدول النامية التي تطمح دائما إلى رفع مستواها الاقتصادي المستدام.

وطالب تقي المنظمة الدولية لتلعب دوراً بارزا في تقديم المعونة الفنية وأوجه الدعم الأخرى، بما يساعد على تنفيذ البرامج والخطط التنموية من أجل المساعدة في تعزيز الجهود الرامية إلى دعم التنمية المستدامة في العالم أجمع .

وكان تقي قد استهل كلمته بالتقدم بالشكر لكريستين شتيكي هاكل على ترؤسها وحسن إدارتها للمؤتمر العام في دورته السادسة عشرة، وأكد تمنيات دولة الكويت بالتوفيق للأعضاء المنتخبين رئيس ونواب المؤتمر العام في دورته السابعة عشرة، مؤكدا يقينه التام بأن المؤتمر سيكون امتدادا لنجاحات المؤتمرات السابقة للمنظمة .

وتوجه تقي بالشكر أيضا لمدير عام اليونيدو لي يونغ، وأعرب عن تقديره الكامل لما بذله من جهود حثيثة لتعزيز البرامج التي تقدمها المنظمة للدول الأعضاء.

MAKET DECAMBER Final.indd 7 11/12/17 5:48 PM

وفد الهيئة العامة للصناعة الممثل لدولة الكويت باجتماعات اليونيدو يعقد اللقاءات ويشارك بالورش

في تصريحات صحافية لمدير عام الهيئة العامة للصناعة بالتكليف عبد الكريم تقى تزامنت مع بدء أعمال المؤتمر العام

الـ 17 لمنظمة الأمم المتحدة للتنمية الصناعية « اليونيدو» شدد تقي على أهمية ذلك الحدث الدولي وقال إن حضور دولة الكويت الفاعل في هذه الفعالية يؤكد مجددا حرصها على مواصلة تقديم الدعم الكامل لمنظمة اليونيدو تحقيقاً لأهداف التنمية المستدامة.

وكشف المدير العام عن جاهزية الوفد الكويتي المشارك لعقد العديد من اللقاءات والاجتماعات مع عدد من مسؤولي المنظمة وفي مقدمتهم مديرها العام لي يونغ الذى أعيد انتخابه لولاية ثانية هذا إلى جانب عقد لقاءات مع مسؤولي قطاع الأبحاث والدراسات وأكد تقي على أن وفد الكويت سيشارك في العديد من جلسات المؤتمر وورش العمل من بينهما الجلسات العامة كما سيهتم بالعديد من المواضيع التي سيطرحها المؤتمر للنقاش والتي من بينها موضوع القيادات النسائية العالمي والمعني بتمكين المرأة في المراكز القيادية وكذلك موضوع الثورة الصناعية

وأشار تقى إلى أن وفد الكويت سيشارك أيضا في طرح المبادرة العربية لسلامة الأغذية وتسهيل التجارة والتي ستعرضها بعثة جامعة الدول العربية لدى جمهورية النمسا بالتعاون مع المنظمة العربية للتنمية الصناعية والتعدين والمنظمة العربية للتنمية الزراعية.

وقال تقي : «لقد أصبحت التنمية الصناعية الشاملة والمستدامة محوراً أساسياً للتنمية في العالم، وينعكس ذلك في مجالات الصناعة والابتكار والبنية التحتية» ، وأضاف أن الرؤية التي تستند إليها أهداف التنمية المستدامة التي وضعتها المنظمة ضمن أستراتيجيتها حتى عام 2030 ترتكز على تعزيز النمو الاقتصادي الشامل والمستدام والعمالة المؤهلة والمنتجة، وتوفير العمل اللائق للجميع وبناء بنية تحتية مرنة وتعزيز التصنيع الشامل والمستدام وتشجيع الابتكار للقضاء على الفقر والجوع وتوفير حياة مدنية آمنة ومستقرة للمجتمعات البشرية. وأشار إلى أن منظمة الأمم المتحدة للتنمية الصناعية اليونيدو تدرك ضرورة الشراكات والتعاون الدولي والإقليمي لتحقيق التنمية الصناعية الشاملة للجميع وتلبية طموحات إستراتيجية المنظمة، ولهذا وضعت ضمن برامجها البحث في المبادرات والإنجازات والشراكات الابتكارية والتي تساهم بها اليونيدو في تعزيز رؤيتها من أجل تحقيق هذه الأهداف، مضيفاً أن المؤتمر يقدم تجربة جديدة للمشاركين بما في ذلك الأشكال المبتكرة للفاعليات والمعارض المتكاملة، وسيوفر هذا المزيج أساساً للمناقشات رفيعة المستوى ويحدد القضايا والاتجاهات في إطار جدول أعمال التنمية ويستكشف نهجاً وحلولاً مبتكرة، ويؤكد أيضاً الدور الأساسي للصناعة في تعزيز التنمية والاستدامة.

تقي والوفد المرافق في زيارة لجامعة التكنولوجيا

زار مدير عام الهيئة العامة للصناعة بالتكليف عبد الكريم تقي والوفد المرافق له خلال مشاركته بأنشطة الاجتماع الـ 17 لمنظمة اليونيدو جامعة التكنولوجيا بهدف الاطلاع على تجربة دمج تقنية وتكنولوجيا المعلومات في عمليات الإنتاج ، كما تم التعرف على تجربة الطباعة الثلاثية الأبعاد ومجالات الابتكار فيها .

MAKET DECAMBER Final.indd 8 11/12/17 5:48 PM

الوفد الكويتي يناقش مع رئيس اليونيدو آفاق التعاون المستقبلي بين دولة الكويت والمنظمة

التقى مدير عام الهيئة العامة للصناعة بالتكليف عبد الكريم تقي والوفد المرافق له في اجتماع مع مدير عام منظمة اليونيدو لي يونغ وذلك على هامش الاجتماع الـ 17 لليونيدو تحقيقاً لهدف بناء المنظومة الصناعية وبناء المشاريع الاستراتيجية من خلال التعاون الدولي.

وقد حضر اللقاء مدير إدارة العلاقات العامة في اليونيدو ومدير المجموعة العربية ومدير إدارة الدراسات، حيث تم وضع الخطوط العامة نحو أهمية تفعيل دور اليونيدو في تواجدها وتقديم مشورتها لدولة الكويت لمساعدتها على إنشاء المدن الصناعية الجديدة والقطاعات الأخرى المستهدفة والتي تساعد على تنوع الاقتصاد وتحقيق الاستدامة المستهدفة. وقد ناقش الجانبان آفاق التعاون المستقبلي بين دولة الكويت ومنظمة اليونيدو.

لقاء مع القائمين على برنامج (Cleantech)

زار مدير عام الهيئة العامة للصناعة بالتكليف عبد الكريم تقي والوفد المرافق له خلال مشاركته أنشطة وفعاليات الاجتماع الـ 17 لمنظمة اليونيدو مجموعة القائمين على برنامج (Cleantech) في فيينا ، وهو البرنامج المختص بالابتكار العالمي للتكنولوجيا النظيفة التي تعود فائدتها على الصناعات الصغيرة والمتوسطة ، كما قام الوفد بالاطلاع على تجربة مجمع أجرو الصناعي والبرامج القطرية التي أعدتها حديقة أجرو الصناعية في أثيوبيا وذلك للاستفادة من التجربة للقطاعات المستهدفة في الكويت وقد أقيمت حديقة أجرو من خلال اليونيدو حيث يركز المشروع على القطاع الغذائي والصناعة الغذائية بهدف التصدير حيث العائد المتوقع للمشروع سيكون بعد ثلاث سنوات من تفعيله وسيشارك بنسبة 17.5 ٪ من الناتج القومي الأثيوبي.

تقي يروج للفرص الاستثمارية المتاحة والجديدة في الكويت

ذكر تقي أنه دعا المنظمة والدول الأعضاء خلال كلمة دولة الكويت في المؤتمر إلى الاطلاع على الفرص الاستثمارية المتاحة والجديدة في دولة الكويت من خلال هيئة تشجيع الاستثمار المباشر التي تم إنشاؤها بهدف خلق جسور لاستقطاب الصناعات العالمية ذات القيمة المضافة والمحفزة للابتكار بالإضافة إلى الصندوق الوطني لرعاية وتنمية المشروعات الصغيرة والمتوسطة الذي يعد آداة لزيادة مشاركة المشروعات الصغيرة والمتوسطة في الاقتصاد الكويتي برأسمال يبلغ 7 مليارات دولار باعتبار أن المشاريع الصغيرة والمتوسطة ضروره حيوية للقطاع الصناعي بدولة الكويت وأحد أهم روافد التنمية الاقتصادية والاجتماعية، مؤكداً أن دولة الكويت تتطلع بكل اهتمام إلى المشاركة المميزة في أعمال هذه الدورة آملاً أن تسفر الجهود عن توصيات قيمة وفعالة قابلة للتطبيق على أرض الواقع وتسهم إسهاماً فاعلاً في تعزيز دور الشراكة من أجل التنمية المستدامة.

MAKET DECAMBER Final.indd 9 11/12/17 5:48 PM

106 متدربين الحصاد التدريبي لشهر اكتوبر

إعداد - بدور المطوع:

في إطار حرص الهيئة العامة للصناعة متمثلة في إدارة التطوير الإداري على تقديم الجديد والمتطور من البرامج التدريبية التي تهدف إلى تطوير وتنمية الكوادر العاملة في الهيئة وتحقيق الأداء المتميز وأعلى درجات الجودة في العمل بالنسبة للموظف. وانطلاقا من هذا المبدأ يقوم قسم التدريب باستكمال تنفيذ الخطة التدريبية السنوية 2018/2017 والتي تعتمد أساسا على الاحتياجات التدريبية لإدارات الهيئة؛ حيث تم تدريب عدد (106) متدربين خلال شهر أكتوبر موزعة على الدورات المحلية والخارجية التالية :-

الدورات المحلية :

1- مؤتمر الكويت للتسويق :

يهدف البرنامج إلى اكتساب الوسائل والمهارات التي ترفع من مستوى احترافية الآلية التسويقية المعاصرة والحديثة من قبل الخبراء والمتحدثين في المؤتمر والطرق المبتكرة لرفع معدل ظهور العلامات التجارية للمؤسسات.

2- مؤتمر مكافحة عمليات غسيل الأموال وتمويل الإرهاب :

يهدف البرنامج إلى تعريف المشاركين بمفهوم التحليل المالي للتقارير المشبوهة والوسائل المستخدمة في التحريات المالية وكيفية جعل البيئة الخاصة بعملك نظيفة وخالية من الجرائم.

3- كيفية التعامل السليم في حالات عرض الرشوة على الموظف :

يهدف البرنامج إلى التعرف على كيفية القضاء على ظاهرة الرشوة والفساد الإداري وأثرها على المجتمع وأسبابها وطرق الوقاية منها.

MAKET DECAMBER Final.indd 10 11/12/17 5:48 PM

4- تهيئة المعينين الجدد :

يهدف البرنامج إلى تزويد المشاركين من جميع فئات الموظفين بقواعد وأحكام تطبيقات تشريعات الخدمة المدنية والتعرف على الحقوق والواجبات الوظيفية.

5- القدرة على إعداد وصياغة التقارير الفنية والمهنية باستخدام الأساليب والمعايير المعتمدة :

يهدف البرنامج إلى تزويد المشاركين بالمعارف الخاصة بأهمية التقارير والمذكرات وأسس مراحلها وإعدادها وكتابتها وصقل وتنمية مهارات التقديم والعرض.

6- الحفاظ على العلاقات المبنية على الثقة والاحترام :

يهدف البرنامج إلى إكساب المشاركين المهارات والمعارف التي تمكنهم من بناء العلاقات الإنسانية وتنمية الروح الإيجابية في بيئة العمل.

7- تغطية نشاطات الهيئة إعلاميا وإعداد وسائل الإعلام والمعلومات :

يهدف البرنامج إلى تزويد المشاركين بالتعرف على أسس تقييم ونشر الأخبار الإعلامية والتواصل الإعلامي للهيئة.

الدورات الخارجية :

1- الصيانة الكهروميكانيكية :

يهدف البرنامج إلى توعية وتدريب المشاركين على أساسيات الصيانة الكهروميكانيكية وإكساب المشاركين المهارات اللازمة لتخطيط عمليات الصيانة.

2- نظم مراقبة السلامة في التفتيش الصناعي :

يهدف البرنامج إلى تطوير الأداء المهني للعاملين في الشركات الصناعية حتى يواكب التطور التكنولوجي المستمر الذي يطرأ على الآلات وأساليب الإنتاج .

3- التفتيش والأمن الصناعي :

يهدف البرنامج إلى معرفة خطط التفتيش الصناعي ودور الأمن الصناعي في المنشآت.

4- إدارة سلسلة التوريد والإمداد:

يهدف البرنامج إلى تنمية وصقل مهارات المشاركين عن طريق تدريبهم على تطبيق إجراءات وسياسات الشراء الحديثة ورفع كفاءاتهم في إدارة الموارد.

5- مهارات التدقيق والمراجعة المالية :

يهدف البرنامج إلى تعريف المشاركين بعمليات التدقيق الداخلي ونطاقه ووظيفته داخل الشركة واطلاعهم على معايير التدقيق الداخلي .

MAKET DECAMBER Final.indd 11 11/12/17 5:48 PM

دورة تدريبية في مجال آليات تأمين ائتمان الصادرات الكويتية

انطلاقاً من دور قطاع تنمية الصادرات الصناعية بالهيئة العامة للصناعة باقتراح عقد دورات وبرامج تدريبية ذات صلة بمشاكل ومعوقات التصدير وكيفية الارتقاء بجودة المنتجات الصناعية الوطنية وأساليب تسويقها في الأسواق الخارجية.

واستناداً إلى تفعيل مذكرة التفاهم المبرمة بين الهيئة العامة للصناعة والمؤسسة العربية لضمان الاستثمار وائتمان الصادرات بتاريخ 7 فبراير 2017 وإلى المادة الثالثة من المذكرة، والتي تنص على: (يقوم الطرفان بتنظيم ندوات إعلامية مشتركة للتعريف بالمذكرة المبرمة بين الطرفين، والمزايا التي تتيحها للمصدرين الكويتيين، كما يقومان بتنظيم دورات تدريبية في مجال نظام تأمين ائتمان الصادرات للمنشآت الصناعية الكويتية وللأطراف الأخرى ذات العلاقة بنشاط التصدير، والتي يتم تحديدها من قبل الطرفين) فقد تم عقد وتنظيم دورة تدريبية في مجال «آليات تأمين ائتمان الصادرات الكويتية» بمشاركة (24) مشاركاً يمثلون (14) منشأة صناعية، بالإضافة إلى مجموعة من موظفي إدارة تنمية الصادرات، والإرشاد التصديري؛ حيث هدفت هذه الدورة إلى تعريف المشاركين بآليات تأمين وائتمان الصادرات الكويتية، وما تشتمل عليه مذكرة التفاهم المبرمة بين الهيئة العامة للصناعة والمؤسسة العربية لضمان الاستثمار وائتمان الصادرات من مزايا تمنح للمصدرين الكويتيين.

وقد افتتحت أعمال الدورة بكلمة ترحيبية من المهندس فهد حمود المطيري - مدير إدارة تنمية الصادرات والإرشاد التصديري بكلمة ترحيبية أشار فيها إلى أن هذه الدورة التدريبية تأتي في إطار تفعيل مذكرة التفاهم المبرمة بين الهيئة العامة للصناعة والمؤسسة العربية لضمان الاستثمار وائتمان الصادرات، مبيناً كذلك المزايا التي يمكن للمصدرين الكويتيين الاستفادة منها بموجب هذه المذكرة.

هذا وقد قام كل من السيد/ سليم الحياني - رئيس وحدة التسويق - والسيد/ ياسر رجب مساعد مدير إدارة العمليات - من المؤسسة العربية لضمان الاستثمار وائتمان الصادرات بتقديم الدورة، والتي اشتملت على محورين رئيسين هما:

- آليات تأمين مستحقات المصدرين الكويتيين .

- تحليل مخاطر الائتمان التجاري.

والجدير بالذكر أن هذه الدورة تعد التاسعة ضمن سلسلة الدورات التدريبية التخصصية التي تقوم الهيئة العامة للصناعة بتنظيمها للمنشآت الصناعية الوطنية المصدرة بهدف تحسين القدرة التسويقية للمصدرين الصناعيين الكويتيين.

المؤسسة العربية لضمان الاستثمار وائتمان الصادرات
The Arab Investment & Export Credit Guarantee Corporation

MAKET DECAMBER Final.indd 12 11/12/17 5:48 PM

علماً بأن قائمة المنشآت الصناعية المصدرة المشاركة بالدورة جاءت على النحو التالي:

1. شركة شواطئ الخليج للأدوات الصحية ومواد البناء
2. شركة الصناعات الوطنية مصانع الصليبية
3. شركة الصناعات الوطنية ميناء عبدالله
4. شركة مصنع المير لإنتاج وحدات التحكم
5. شركة التعبئة والصناعات البلاستيكية
6. شركة الألبان الكويتية الدنماركية
7. شركة الخليج لصناعة الزجاج
8. الشركة الكويتية لصناعة مواد التغليف
9. شركة الغانم لصناعة شباك التسوير
10. الشركة الصناعية للمنتجات الطبية
11. شركة الاتحاد لصناعة مواد البناء
12. شركة الصناعات البلاستيكية
13. مصانع الحساوي لصناعة الثلاجات ومبردات الماء
14. الشركة الكويتية للأغذية امريكانا

MAKET DECAMBER Final.indd 13 11/12/17 5:48 PM

شاركت دولة الكويت ممثلة بالهيئة العامة للصناعة في معرض The Big 5 Show-Dubai2017 والذي أقيم في الفترة من 26- 29 نوفمبر 2017 في مدينة دبي – الإمارات العربية المتحدة؛ حيث خصصت مساحة 310 أمتار مربعة لجناح الصناعات الكويتية، وقد جاء قرار المشاركة في هذا المعرض الذي يساهم في زيادة فرصة دخول الصناعة الكويتية إلى السوق الإماراتي، وكذلك الأسواق المجاورة والأسواق الإقليمية والأوروبية، والمعرض يتيح للشركات الكويتية عرض منتجاتها على نطاق واسع، كما يمكنها من عقد صفقات وإيجاد شراكات مع الدول المختلفة المشاركة بالمعرض، حيث إن المشاركة في هذه المعارض الدولية المتخصص تأتي تمهيدا لمشاركات أكبر في المستقبل كالمشاركة في معرض (إكسبو 2020) في دبي.

ويعد معرض دب The Big 5 Show 2017 Dubai-، والذي يقام في وسط مدينة دبي، بمركز دبي التجاري العالمي، أحد المعارض الناجحة بمجال البناء والإنشاء والمتخصص بالقطاع الإنشائي، ويشارك فيه عدد من الدول الكبرى إضافة إلى دول مجلس التعاون الخليجي. وتقدم «هيئة الصناعة» دعما للمنشآت المشاركة يصل إلى (100 %) من القيمة الإيجارية للجناح، وتتحمل تكاليف شحن المعروضات، مما يحقق هدف دعم الهيئة، وهو الوصول بالمنتجات الكويتية إلى الأسواق الإقليمية والعالمية، حيث تقوم الهيئة العامة للصناعة في تنظيم والإشراف على جناح دولة الكويت المشارك في هذا المعرض برئاسة السيد/ محمد فهاد العجمي - نائب المدير العام لتنمية الصادرات الصناعية، وعضوية كل من: السيد / ناصر بندر المطيري - مدير إدارة الترويج والفرص التصديرية بالتكليف، السيدة / سلوى سبتي العنزي - اختصاصي تنظيم وتخطيط معارض أول.

ويشارك بالجناح الكويتي عدد من الشركات المتخصصة بمجال الإنشاء، وهي كالتالي:

1.شركة شواطئ الخليج للأدوات الصحية ومواد البناء (اكواسان).

2.الوسول لإنتاج شرائح الشتر.

3.الشركة الأهلية للكيماويات.

4.الشركة العالمية لمساحيق الألوان.

5. شركة الغانم لصناعة شباك التسوير.

6. شركة صناعات البحر.

7.شركة الصناعات الوطنية للسيراميك.

8.شركة هندسة وصيانة التكييف – داسكو.

9. شركة مجموعة نعمة المتحدة.

10. شركة آلاء الجزيرة للتجارة العامة.

11. شركة المشعان ستيل للأعمال المعدنية.

12. مصنع جاسكو للأبواب وأعمال النجارة.

13. شركة توب روك للأبواب والشبابيك الجاهزة.

14. مصنع المير لإنتاج وحدات التحكم.

15. شركة العوازل الدولية لمواد البناء - بيتو جلفا.

16. مصنع الكويت لأسقف الجبس.

17. مجموعة الحساوي الصناعية.

MAKET DECAMBER Final.indd 14 11/12/17 5:48 PM

HASAWI
مجموعة الحساوي الصناعية
Alhasawi Industrial Group
نصنع المستقبل..
P.O.BOX 1175 AlSafat 13012
Email : info@alhasawi.com
Tel : 1800825
www.alhasawi.com
alhasawigroup
alhasawigroup

صناعيون وخبراء: استراتيجية الصناعة محورية في بناء كويت 2035

خاص - الصناعة والتنمية:

تتجه الكويت لتنفيذ مشروعات بقيمة 228 مليار دولار وفق رؤية كويت جديدة 2035 ، وللصناعة في تلك الرؤية حصة كبيرة لتعزيز قدرة القطاع في القيمة المضافة للناتج المحلي والسعي إلى بناء منظومة اقتصادية متكاملة وحقيقية قادرة على تحقيق التنمية المستدامة في الاقتصاد على المدى الطويل.

وترتكز الرؤية الصناعية 2035 على التحول نحو قطاع صناعي نموذجي متطور، يقوم على الشراكة في القرار والرؤية المشتركة بين طرفي العلاقة في القطاع الصناعي، تماشياً مع رؤية الدولة التنموية الشاملة.

وتتمحور رؤية الكويت الصناعية حتى عام 2035 حول عدد من النقاط الرئيسية وتلتقي جميعها لتكريس طموح ورؤية القيادة السياسية، بإيجاد بدائل رديفة لمدخول الدولة من النفط، على اعتبار أن الصناعة هي أحد القطاعات الآمنة والمستقرة المدرة للإيرادات الحقيقية.

كما أن الاستراتيجية الصناعية 2035 ترتكز وبشكل كبير على إيجاد صيغة تعاون وشراكة بين الصناعيين من جهة والهيئة العامة للصناعة من جهة أخرى، وهي مرحلة جديدة ترتكز على التعاون وعلى أساس التحول من مستفيد إلى شريك في القرار.

وشددت الاستراتيجية الصناعية على الأهمية الكبيرة في بناء نقاش علمي وموضوعي بالتوافق مع القطاع الخاص وأصحاب الشأن والمعنيين بالصناعة، لتحقيق مجموعة من الأهداف المهمة والحيوية، حيث تستهدف تلك الاستراتيجية تشجيع مستثمري القطاع الخاص على استخدام التكنولوجيا الحديثة لتعزيز القوة التنافسية للقطاع الصناعي، وبدء مرحلة جديدة في التعاطي مع المستثمرين الحقيقيين.

وترتكز الاستراتيجية على تحويل إستراتيجية التعاطي على أساس التحول من مستفيد إلى شريك في القرار وتعزيز منظومة تقنية نظم المعلومات عن طريق تطبيق مفهوم التخصيص الآلي والتخطيط الإستراتيجي السليم لرفع مساهمة القطاع الصناعي في الناتج المحلي الإجمالي وفق برنامج زمني بنسب محددة سنوياً.

وتسعى هيئة الصناعة من خلال تلك الاستراتيجية إلى العمل على تحقيق رؤية جديدة تشمل التحدي الأكبر والنقلة النوعية، وتبدأ من مشروع "التكنولوجي بارك" الصناعي،

MAKET DECAMBER Final.indd 16 11/12/17 5:48 PM

الذي يستهدف فتح المجال أمام قطاعات الطاقة البديلة والطاقة المتجددة والبتروكيميكال، إضافة إلى بدء استغلال العلاقات التجارية والاقتصادية في نقل الخبرات التكنولوجية لتنمية القطاع.

وفي الاطار ذاته، تسعى هيئة الصناعة في بناء استراتيجيتها على إعادة هيكلة الناتج الصناعي، وتعزيز سبل رفع مساهمة القطاع الصناعي في الاقتصاد، كما ستعمل على تفعيل خطط استكمال البنية التحتية للصناعة مثل، مناطق صناعية بأساليب ومفاهيم حديثة، وربط تطوير الموانئ بالرؤية الصناعية لتحقيق التناغم والتنسيق في الأهداف، وشباك واحد يدعم تطوير حركة الصناعة، وأفضلية حقيقية برقابة فاعلة للمنتج الوطني.

كما تخطط استراتيجية الصناعة على إفساح مجال أوسع للبحث العلمي لتعزيز دور البحث والتطوير في زيادة القدرة التنافسية للصناعة، وتطويع التكنولوجيا الحديثة في تطوير الإنتاج، وسبل زيادة حجم الصادرات من منتجات الصناعات التحويلية، للمرة الأولى على المستوى المحلي، فضلاً عن رفع قدرة الصناعة على استيعاب مخرجات التعليم من القوى العاملة الوطنية، وإيجاد الحلول المتاحة لإعادة التوازن للاقتصاد وإصلاح خلل سوق العمل باستغلال وتوجيه الطاقات نحو الإنتاج.

وقد استطلعت " الصناعة والتنمية رؤى خبراء ومسؤولين في القطاع الصناعي حول قدرة القطاع على مواكبة الشركات الصناعية العاملة في القطاع لتلك الرؤية وتلبية متطلبات الصناعة ضمن رؤية الكويت 2035 ، حيث أجمعوا على أن الصناعة قادرة على تحقيق تلك الرؤية بما تملكه من إمكانيات كبيرة، غير أنهم أشاروا إلى أهمية توافر حوار دائم ومستمر مع الصناعيين للمشاركة في صنع القرارات التي تخص القطاع، وأن يكون هناك تمييز لوضع القطاع عن بقية القطاعات الأخرى لدوره الحيوي وقدرته الكبيرة على خلق المزيد من الوظائف أمام الأفراد، وكذلك العمل على زيادة درجة التنافسية للمنتجات الكويتية تجاه الآخرين.

وأوضحوا أن هناك حاجة ماسة لتوفير الأراضي أمام الصناعيين في القطاع الخاص الذين لديهم القدرة والرغبة الجادة في تطوير دور القطاع الصناعي وزيادة دوره في التنمية الاقتصادية، وبما يعزز من قيمته المضافة في الناتج المحلي الإجمالي.

وفيما يلي التفاصيل ..

MAKET DECAMBER Final.indd 17 11/12/17 5:48 PM

النوري:

الشراكة في اتخاذ وصنع القرار بين الحكومة والقطاع الخاص ضرورة مُلحة

شراكة القرار

بداية، أشار المدير العام في شركة الاتحاد لصناعة مواد البناء أحمد النوري إلى أن القطاع الصناعي قادر على المساهمة وبفعالية في تحقيق رؤية الكويت 2035 وبفعالية أكبر من القطاعات الأخرى لإمكانياته الكبيرة التي يتمتع بها من توظيف العمالة وتوفير منتجات منافسة تلبي احتياجات الشركات والأفراد في الكثير من القطاعات الأخرى.

ولفت النوري إلى أن أهمية القطاع تكمن في ارتباطه الكبير بالقطاعات الأخرى مثل التشييد والبناء والقطاع النفطي، وكذلك تعزيز دور المشروعات الصغيرة والمتوسطة التي تسعى الدولة إلى زيادة قدرتها والمساهمة بفعالية في الأداء الاقتصادي.

واستدرك النوري أن الصناعيين بحاجة حقيقية للشراكة مع الحكومة في اتخاذ أية قرارات تخص القطاع الصناعي لأن أهل مكة أدرى بشعابها كما يقولون، كما أن الاستماع للرأي الآخر ضرورة لبناء شراكة حقيقية بين الأطراف وتحقيق رؤية متكاملة بين الجهات الحكومية المعنية والقطاع الخاص الذي يبحث عن فرص حقيقية لزيادة دوره في الاقتصاد.

قطاع صناعي

وأوضح النوري أن القطاع الصناعي يجب التعامل معه بشكل ورؤية مختلفة عن القطاعات الأخرى التي لا تتمتع بنفس مقومات الصناعة، والتي تتخطى في دورها بقية القطاعات الأخرى ، فالصناعة تستخدم مواد خام من قطاعات أخرى وتعمل في الوقت نفسه على إمداد القطاعات اللاحقة باحتياجاتها، وتوفر الكثير من الوظائف وتتمتع بدخل وإيرادات حقيقية مستدامة تنسجم وتوجهات الدولة في العمل الاقتصادي على المدى الطويل.

وبين أن الدعم الحكومي مطلوب بالتأكيد، ويجب ألا تعامل المصانع والشركات الصناعية نفس معاملة القطاعات الأخرى فيما يتعلق بأسعار الكهرباء أو الماء، وإنما يجب النظر إلى دور القطاع الصناعي وأهميته في خلق دخل رديف للقطاع النفطي يعزز من إيرادات ميزانية الدولة، ويقوي من دورها في المدى الطويل .

خطط تنموية

الوقيان :

الدعم الحكومي بتوظيف قدرات الصناعيين في مشاريع التنمية

ومن جانبه، أشار رئيس مجلس إدارة شركة المجموعة التعليمية الأسبق سليمان الوقيان إلى أن القطاع الصناعي له دور كبير في التنمية، كما أنه يعزز دور القطاع الخاص في خطة التنمية التي تبنتها الدولة في المدى المتوسط والطويل، موضحاً أن القطاع بحاجة إلى الدعم والمساندة لتحقيق دوره المطلوب وبما يزيد من إمكانياته.

وعما إذا كان القطاع قادراً على تلبية احتياجات ومتطلبات خطط الكويت التنموية في عام 2035 ، قال الوقيان: إن القطاع الصناعي يتمتع بمعدلات نمو جيدة مثل العقار والتعليم تماماً، وهو ما يعزز القدرات الخاصة بالقطاع مقارنة بقطاع الأسهم الذي يشهد تراجعاً ملحوظاً وعزوفاً من جانب المستثمرين.

وبين أن العديد من الصناعيين لديهم الجدية في العمل داخل الكويت والتنافس من أجل تحسين وتطوير المنتجات الكويتية، مستدركاً أن توفير القسائم الصناعية سيعزز من هذا الاتجاه، ويدفع الكثيرين منهم للعمل داخل الدولة بعيداً عن الهجرة بأموالهم للخارج.

شراكة القطاع الخاص

الرشيدي:

إتاحة المجال للقطاع الخاص للخروج من تذبذب النفط

ومن ناحيته أكد مدير شركة الأجيال القادمة للاستشارات عيد الشهري الرشيدي أن القطاع الصناعي له دور كبير ومميز في خطة الكويت التنمية 2035 بسبب استناد تلك الرؤية على القطاعات الحقيقية في توليد دخل رديف للنفط يتمتع بالنمو والاستدامة.

وأشار الرشيدي إلى أن شراكة القطاع الخاص ضرورية لزيادة وتيرة النمو في هذا القطاع وتوسيع قدراته على المدى البعيد، قائلاً إن الكويت تعاني من هيمنة القطاع الحكومي والمشاريع الحكومية على الاقتصاد، وهو الأمر الذي من

MAKET DECAMBER Final.indd 18 11/12/17 5:48 PM

شأنه تعرض تلك المشروعات لتذبذب كبير على خلفية تراجع أسعار النفط وتراجع الإيرادات، مشيراً إلى أن مواجهة التذبذب يحتاج إلى رؤية واعية قادرة على النمو وزيادة دور القطاع االخاص في المشاريع التي تطرحها الحكومة. وقال إن من شأن تذبذب أسعار النفط والتجاذب السياسي بين السلطتين التشريعية والتنفيذية تأجيل المشروعات المدرجة ضمن رؤية كويت 2035 وهو الأمر الذي يؤكد أن الاعتماد الحقيقي يجب أن يكون على القطاع الصناعي، وليس قطاعات أخرى كونه يمثل إنتاجا ودخلا حقيقيا قابلا للنمو والاستدامة. وأوضح أنه للخروج من أزمة تذبذب أسعار النفط، فإن تدخل القطاع الخاص في الأداء الاقتصادي ضرورة تنموية وخاصة في القطاع الصناعي لجاذبيته الكبيرة في تعزيز قدرات الاقتصاد وزيادة دوره في منظومة العمل الاقتصادي.

وقال: إن القطاع الصناعي بحاجة لمزيد من الأراضي لتوفير القدرة أمام الشركات والمبادرين الراغبين بالعمل في المشاريع الصناعية بشكل جاد لتأدية دوره الحقيقي في التنمية على المدى البعيد. واختتم الرشيدي بالقول إنه على الرغم من وجود تحديات يواجهها الصناعيون والمبادرون في توفير الأراضي، إلا أن القطاع الصناعي يمكن أن يكون له دور كبير في زيادة القيمة المضافة للاقتصاد من خلق بناء سلسلة تكاملية للعديد من المشاريع القادرة على المنافسة مع المنتجات الأخرى، وبما يطور من قدرات الصناعة في المدى الطويل.

دور كبير

وبدوره ، قال أستاذ الاقتصاد في جامعة الكويت الدكتور محمود بهبهاني: إن الصناعة يمكن أن يكون لها دور كبير ومحوري في العمل الاقتصادي داخل

بهبهاني :

التنسيق والتواصل مطلوب لتحقيق رؤية متكاملة في خطط التنمية

الدولة مع التنسيق والتواصل بين الجهات المسؤولة عن القطاع الصناعي وتطويره، مشيراً إلى أن هذا التعاون يتمثل في التنسيق بين هيئة الصناعة والبنك الصناعي والصندوق الوطني للمشاريع الصغيرة والمتوسطة.

وقال إن اتخاذ قرارات تكاملية يعزز وبشكل كبير من دخول مبادرين جدد من الشباب في هذا المجال الحيوي، ويساعد على تحقيق حلم تحقيق صناعات صغيرة تكاملية في العديد من القطاعات، والتي على رأسها الصناعات النفطية ذات المردود الأعلى بين القطاعات الأخرى في الصناعة، والتي يوجد بها فرص نمو كبيرة ومتميزة.

وأضاف أن هناك رؤية كويت 2035 وهذه الرؤية بحاجة لتكامل كل القطاعات الاقتصادية لتحقيقها كون النفط لا يمكن الاعتماد علية في بناء تلك الرؤية على المدى الطويل وبشكل يكرس من خطط التنمية على المدى البعيد.

وأوضح بهبهاني أن الكويت بحاجة لتلك الرؤية التكاملية كون الميزانية تعتمد على أكثر من 90 في المئة من إيراداتها على النفط الذي يعاني التذبذب ، فيما تتدنى نسبة القطاعات غير النفطية بشكل كبير وهو الأمر الذي تسعى الحكومات المتعاقبة لتصحيحه وتطويره ليس في المدى القصير، ولكن على المدى الطويل.

MAKET DECAMBER Final.indd 19 11/12/17 5:48 PM

رئيس مجلس إدارة «آلاء الجزيرة»

في لقاء مع "الصناعة والتنمية"

المخيزيم: خطة التنمية ستأخذ زمنًا قبل أن نشعر بانعكاساتها الإيجابية

خاص - الصناعة والتنمية:

للصناعة أسرار، ورجال أيضا، تخصصوا فيها وسبروا أغوارها، وتركوا بصمة لا يمحوها الدهر، وأضاءوا نورًا كي تسير الأجيال القادمة في ضوئه.إنه خالد المخيزيم .. رئيس مجلس إدارة شركة «آلاء الجزيرة» لصناعة المصاعد والأبواب الكهربائية كشف في حوار مع «الصناعة والتنمية» تحديات وأسرار الصناعة المحلية، ونشاط صناعة المصاعد في الكويت.وقال المخيزيم خلال حواره: إن مصنع «آلاء الجزيرة» الذي يقرب من العمل على مدى ربع قرن، يصدر نحو 70 % من إنتاجه إلى دول مجلس التعاون الخليجي، واستطاع الحصول على شهادات اعتماد عالمية للتصنيع والتصدير.وكشف رئيس مجلس الإدارة عن أسرار صناعة المصاعد وأنواعها، وتحدياتها في السوق المحلي، وحذر أيضا العملاء من عمليات الغش التجاري الذي تتلاعب فيه مع شركات المصاعد غير المرخصة. وخلال اللقاء طالب الإدارة العامة للإطفاء بوضع تركيب مصاعد السكن الخاص تحت إشرافها، كي لا يضيع العمل في شرك الشركات النصابة، كما طالب أيضا الهيئة العامة للصناعة بسرعة توفير القسائم الصناعية للجادين في ظل ضمانات وشروط تضمن الجدية، وإلى مزيد من تفاصيل اللقاء:

MAKET DECAMBER Final.indd 20 11/12/17 5:48 PM

بداية، ما أبرز المعوقات التي تواجه تطوير المناخ الصناعي في الكويت؟

الصناعة في الكويت وفي أي مكان في العالم تحتاج إلى مجموعة من المقومات التي تضمن قيامها واستمرارها، وهذه المقومات من وجهة نظري هي وجود رأسمال ومعرفة وطبيعة الصناعة، بالإضافة إلى المكان الذي سيتم فيه التصنيع، وهنا تكمن المشكلة في عدم توافر القسائم الصناعية في الكويت بصورة تلبي طموحات وتوسعات المصانع في الكويت.

ولك أن تتخيل أن مصنع آلاء الجزيرة للمصاعد قدم طلبا مستوفيا لجميع الشروط من أجل الحصول على قسيمة صناعية، وقد حصلنا على هذه القسيمة بعد 15 عاما من تقديم الطلب.

ورغم طول المدة إلا أن هناك مزيدا من الإجراءات المعقدة نأمل الانتهاء منها في أسرع وقت، كما أتمنى أن تتوسع الصناعات في الكويت لتشكل رافدا قويا لمصدر الدخل.

تحديات وقرارات

مع القرارات الأخيرة التي اتخذها الوزير خالد الروضان.. هل مازالت هناك تحديات للحصول على القسائم؟

تصريحات الوزير باهتمامه بالصناعة وإتاحة الفرصة أمام الشباب للولوج في المجال الصناعي وإقامة الصناعات متناهية الصغر «النينو» يوحي بأننا قد غطينا احتياجات المصانع الكبيرة والمتوسطة والصغيرة وان الدور الحالي على الصناعات المتناهية الصغر وشتان بين التصريحات والتطبيقات،

القطاع النفطي عصب الاقتصاد ويجب الاهتمام به وإعطاؤه الأولوية

أنا لا ألومك بطرح هذا السؤال لأن التصريحات تدل على ذلك، وبكل مرارة أقولك ان في عهد الوزير الحالي قامت الهيئة العامة بتقليص الدعم الصناعي، حيث إن الهيئة كانت تغطي التكلفة لاشتراك المصنعين في معرض يتم اختيار المشاركة به بالخارج وآخر بالداخل، حيث قلصت المبلغ الى 20 % من التكلفة الفعلية وقد فوجئنا بهذا القرار عند تقديم تكاليف المعرض الذي شاركنا به دون إعلام المصنعين بهذا القرار، هل هذا القرار يتوافق مع إزالة "التحديات" .

شح القسائم

تعاني الكويت من شح في القسائم الصناعية والزراعية على حد سواء، هل ترى أن هناك توزيعا عادلا للقسائم الزراعية او الصناعية وفقا لمتطلبات الدولة ؟

أنا لا أود التحدث عن هذا الموضوع ولكن للرد على ذلك ، فيمكن ملاحظة ان هناك اتجاه لتوزيع قسائم زراعية بصورة أكبر من القسائم التي يحتاجها القطاع الصناعي الامر الذي يحرم القطاع الصناعي من النمو، وربما وصل الأمر الى منح التوسعات للمزارع وخاصة بمنطقة الوفرة حتى حافة الطرق وإدخال أعمدة الكهرباء ضمن مساحة هذه المزارع مما تسبب بكثرة الحوادث المرورية نتيجة لحجب الرؤية وقد تجاوز الأمر ذلك لدرجة المطالبة بتخفيض أرض زراعية لكل عائلة كأن الشعب الكويتي منحدر من الأرياف ولديه البحيرات والأنهار لزراعة هذه الأراضي ،واعتقد ان هناك مفارقة وعدم توازن في توزيع الأراضي.

ماذا لو كنت مسؤولا عن الصناعة في الكويت ؟

الحقيقة أن القرارات التي يتخذها أي مسؤول حسب موقعة لا بد وأن تكون في إطار رؤية استراتيجية خاصة ومتوافقة مع رؤية الدولة والجهاز الذي يعمل به.

فالخطط المرسومة من الدولة لابد وأن ينفذها المسؤول، والعمل يكون وفق منظومة وفريق عمل، لضمان التكامل ونجاح هذه الخطة، ولو عرض عليّ أي منصب سيكون العمل وفق هذه الآلية ووفق الخطة المكلف بتنفيذها ونجاحه

أداء القطاعات

كيف ترى أداء القطاعات الصناعية عموما، والقطاع النفطي خصوصا ؟

القطاع النفطي هو العصب الرئيسي للاقتصاد الكويتي، وبالتالي يجب الاهتمام به وإعطاؤه الأولوية في كل المشاريع والصناعات القائمة عليه، وبالنظر إلى القطاعات الصناعية الأخرى، فإنها تشكل قيمة مضافة لا يمكن الاستهانة بها أيضا، فالدول المتقدمة لم تتقدم إلا بالصناعة، وفي الكويت العديد من المقومات التي يجب استغلالها لتحقق الصناعة دخلا أكبر للاقتصاد القومي.

وإذا كانت دول الخلج حديثة العهد بالصناعة، فإن منها من اختصر الزمن وأصبحت لديه صناعات حديثة قادرة على التصدير وإحداث دخل قومي قوي.

MAKET DECAMBER Final.indd 21 11/12/17 5:48 PM

70 % من مصاعد «سيكو لفت والسحاب» نصدرها إلى دول الخليج

حماية البيئة

كيف تنظرون إلى قانون البيئة؟ وكيف تمت تعديلات اشتراطاته على مصنع آلاء الجزيرة؟

في الحقيقة القانون البيئي الذي تم تعديله وإقراره مؤخرا، يعد من القوانين المهمة في الصناعة، فلا يختلف اثنان على أهمية الحفاظ على البيئة وحماية صحة الإنسان من أي ملوثات وأخطار تواجهه نتيجة التلوث البيئي الناجم عن الصناعة، ومن هذا المنطلق فإن الحماية من آثار الانبعاثات الغازية الناتجة عن الصناعة يعد أولوية ضرورية يجب أن نأخذها بعين الاعتبار، ونحن في مصنع آلاء الجزيز نطبق جميع القرارات الخاصة بالبيئة وحماية الإنسان على اعتبار أنها أولوية بالنسبة لنا في التصنيع.

التمويل المصرفي

هل ترى أن الشركات الصناعية تعاني من أزمة في الحصول على التمويل من البنوك؟

أعتقد أن الموضوع ليس الحصول على رأسمال أو تسهيلات، وإنما كما ذكرت سابقا، ضرورة وجود ثلاثة عناصر لنجاح أي منتج صناعي أهمها على الإطلاق هو مكان المصنع ومساحته التي تشكل تحديا كبيرا في الوقت الراهن في الكويت، فأينما وجدت الفكرة ووجد المكان، كان التمويل سهلا. وهناك الكثير من الشباب الذين لديهم أفكار بناءة ويريدون إخراجها الى النور، فهو يحتاج التمويل والخبرة إذا توافر مكان التصنيع ولا بد أن يكون اتجاه التصنيع ودعمه هو اتجاه الدولة أيضا.

كيف ترون المنافسة في سوق المصاعد؟ وكيف تقسمون الشركات العاملة في السوق؟

المنافسة موجودة بجميع القطاعات وخاصة القطاع التجاري، ولاشك أن المنافسة ظاهرة ايجابية على ان تكون منافسة متكافئة لتقديم أحسن الخدمات وأجود المنتجات بأحسن الأسعار، ولكن مع الأسف أن المنافسة في مجال المصاعد لا تقوم على هذه المبادئ والقيم التجارية، ولكن هناك كثير من الشركات غير المتخصصة وغير المرخصة تستغل جهل الزبون لبيعه منتجاً رديئاً غير متناسق حسب أصول الصناعة، الأمر الذي يتسبب له ولأهله وأولاده المعاناة نتيجة لكثرة الأعطال وانحباس الأولاد داخل المصعد، لا شك أن المستهلك مهما كان مستواه التعليمي لا يفترض به معرفة الأمور الفنية الخاصة بالمصاعد، ونتيجة لذلك فإن ضعاف النفوس وهم كثر في هذا المجال، وبغياب الرقابة فهم يضحكون على الزبون وبيعه المصاعد الرديئة ذات السرعتين كثيرة الأعطال غير الخاضعة لأصول الصناعة، ومن ثم يكون الزبون ضحية لهذا العمل غير المنضبط، وتجدر الإشارة إلى أن الكثير من هؤلاء الضحايا يرجعون لنا بعد فوات الأوان لتضبيط مصاعدهم وتكون النتيجة أن يدفع القيمة مضاعفة ولا يمكن أن يكون مصعده مثل المصاعد الجيدة التي تركب لأول مرة والمصنعة حسب أصول الصناعة.

أما بخصوص سؤالكم عن تقسيم الشركات العاملة في السوق، فلا شك أن هناك شركات جيدة وملتزمة ومرخصة من الإدارة العامة للإطفاء، ولكن المشكلة الأساسية بالغش الذي يكمن في المصاعد التي تركب بالسكن الخاص، حيث ان قرار تكليف الإدارة العامة للإطفاء مراقبة تركيب المصاعد وفحصها يقتصر على البنايات التجارية والاستثمارية ولا يمتد للسكن الخاص، وهذه هي المصيبة المتسببة بمعاناة الأهالي بالسكن الخاص، وعلى اعتبار ان مصنعنا من المصانع المتطورة في المنطقة فإننا لا يمكن لنا الدخول بهذه المنافسة غير المتكافئة، حيث ان 70% من منتجات مصنعنا من المصاعد تصدر لمختلف دول مجلس التعاون، وان نصيحتنا للأهالي كي لا يقعوا ضحية هذا الغش الاستفسار عن التالي:

1. هل الشركة التي ستشتري منها مصعدك مرخصة من الإدارة العامة للإطفاء؟
2. هل هي معتمدة من وزارة الأشغال العامة؟ حيث ان وزارة الأشغال لا تصنّف إلا الشركات التي تتوافر لديها شروط التصنيف.
3. هل لديها شهادة الجودة (ISO

MAKET DECAMBER Final.indd 22 11/12/17 5:48 PM

9001:2000) أو شهادة الجودة الأوروبية E.C.

4. يوجد قسم خاص مختص بالمصاعد بالإدارة العامة للإطفاء بمجمع الرحاب وهم يرحبون بأي استفسارات بشأن الشركات المعتمدة ويقدمون النصح والإرشاد إلى الأهالي دون مقابل وفي إمكانكم الاستفسار منهم قبل الوقوع ضحية لتلك الشركات غير المرخصة والمعتمدة من الإدارة العامة للإطفاء.

ماهي توقعاتك بالنسبة للشركات العاملة في مجال المصاعد في السوق المحلى تجاه الأزمة المالية؟

الشركات القوية والقديمة في السوق التي تعتمد على السرعات العالية، موقفها قوي، وأعتقد أنها تخطت تداعيات الأزمة، أما الشركات التي تعمل تحت بير السلم، فليس هناك أي ضمان لاستمرارها، وليست لها القدرة على مواجهة أي أزمة، فهي في مهب الريح، وليست لها من القوة للمواجهة أو الاستمرار، وهذا بدأ جليا لكثير من شركات المصاعد التي أفلست وأغلقت أبوابها في السوق خلال الفترة الماضية.

دور الإطفاء

أطالب الإدراة العامة للإطفاء بوضع تركيب مصاعد السكن الخاص تحت إشرافها

وكيف ترون دور الإدارة العامة للإطفاء ؟

حقيقة، تقوم الإدارة العامة للإطفاء بدور حيوي وقوي في ضبط إيقاع سوق المصاعد في الكويت بما تعتمده من قوانين وكودات عمل موحدة تتبع النظام الأوروبي العالمي، وأعتقد أن تشددها في تطبيق القانون والنظام أدى إلى ضبط سوق المصاعد في الكويت، وجعل هناك مواكبة للتطورات العالمية في عالم المصاعد ولكل ما هو جديد .وأتمنى على الإدارة العامة للإطفاء أن تشمل رقابتها السكن الخاص لمنع أي تلاعب فيه من قبل الشركات العاملة بدون رقابة من الإدارة، فهناك شركات تستخدم مواد وقطع غيار غير معتمدة، تؤدي في النهاية إلى مشاكل كبيرة وتشكل خطرا على حياة الإنسان بصفة عامة، وهو ما يتنافى مع قيم وعمل الإدارة العامة للإطفاء.

هل ترون أن هناك انخفاضا لحجم الطلب على منتجات المصنع نتيجة الركود الحالي ؟

ولله الحمد، فإن معظم إنتاج مصنع آلاء الجزيرة للمصاعد يتم تصديره إلى الدول الخليجية؛ حيث تصل نسبة التصدير إلى هذه الأسواق نسبة تفوق الـ 70 % من الإنتاج، وهذا يؤكد جودة منتجاتنا، من ناحية ومن ناحية أخرى، فإن إنتاجنا لم يتقلص، ولم يتم تأجيل أو تقليص أي طلبيات تمت طلبها سواء من السوق المحلي أو الأسواق التي نعمل بها.

MAKET DECAMBER Final.indd 23 11/12/17 5:48 PM

الوقت الراهن

ما أبرز التحديات التي يواجها مصنع آلاء الجزيرة في الوقت الراهن ؟

أعتقد أن عملية التخزين، وإيجار مخازن تشكل مشكلة رئيسة لنا في الوقت الحالي، ولا أعرف السبب الذي يجعل الهيئة العامة للصناعة تؤجر مساحة تخزينية كبيرة لشركة تقوم هي الأخرى بالتأجير لمجموعة من الشركات والأشخاص، وهم بدورهم يقومون بالتأجير لنا، وهذا الأمر مكلف لنا دون أي داع، ويرفع أسعار منتجاتنا، ويتحمل ذلك بالنهاية المستهلك. وأتمنى على الهيئة العامة للصناعة النظر في هذا الموضوع الحيوي والحساس، بالنسبة للصناعة، في الوقت الذي تعاني فيه المصانع والشركات مع عدم وجود مساحات تخزينية مناسبة.

المنافسة بين شركات المصاعد في الكويت شرسة.. والبقاء للشركات المعتمدة من "الإطفاء"

خطة التنمية

كيف تنظرون إلى خطة التنمية؟ وكيف يمكن أن تكون الخطة داعمة للصناعة؟

أرى أن خطة التنمية جيدة وستأخذ وقتا حتى نرى أثرها ويشعر بها المواطن، ولابد أن تكون هناك متابعة دقيقة لتنفيذها حتى تسير وفق الجدول الزمني المخصص لها.وأعتقد أن كثيرا من الشركات والمصانع ستستفيد من الخطة، كل حسب النشاط الذي يعمل وفق احتياجات ومنظور الخطة وتطورها.

شهادة المواصفات الأوروبية

كيف استطعتم الحصول على شهادة المواصفات الأوروبية لصناعة المصاعد والأبواب الكهربائية ؟

بفضل من الله وتوفيقه وبتضافر الجهود الإدارية والفنية استطاعت الشركة الحصول على شهادة الجودة العالمية ISO 9001:2000 في مجال تصميم وتصنيع المصاعد الكهربائية من الشركة الألمانية Germanischer Lloyds كما أنه نتيجة للاستمرار بالارتقاء وتطوير مستوى المنتجات لتتوافق مع مستويات المنتجات الأوروبية بهذا المجال فقد استطاعت آلاء الجزيرة الحصول على شهادة المطابقة

MAKET DECAMBER Final.indd 24 11/12/17 5:48 PM

الأوروبية (EC) لمصاعدها لغاية سرعة 1.6م/ت وبهذا تكون أول شركة مصاعد ليس على نطاق دول مجلس التعاون الخليجي وحدها بل على مستوى الشرق الأوسط تحصل على هذا النوع من الشهادات والتي يمكنها من تصدير مصاعدها إلى الدول الأوروبية.

هل لنا أن نتعرف على منتجات وتاريخ مصنع آلاء الجزير «السحاب» لصناعة المصاعد؟

منذ ما يقرب من ربع قرن، وبالتحديد في العام 1994 تم افتتاح مصنع آلاء الجزيرة في منطقة صبحان الصناعية، ويعد السحاب للمصاعد الذراع التنفيذية لعمليات التركيب والصيانة، وقد تم تجهيز المصنع بأحدث المعدات الصناعية ذات التقنية العالية؛ حيث جرى اختيار أنواع المعدات المطلوبة وفقا لدراسة قام بها أحد البيوت الاستشارية المختصة بأعمال التصنيع، معظم المعدات الموجودة بالمصنع مجهزة بنظام CNC وهي مجهزة ايضا بنظام CAM Pro-filing Softwares Such as Jet Cam and Fast Cam وهذا النظام يجعل الأجهزة والمعدات أكثر مرونة في عملية التصنيع، كما يعطي مشغلي المعدات القدرة على التصميم حسب الأشكال المطلوبة من قبل مهندس التصميم.

هل يمكن أن نتعرف على أكثر أعطال المصاعد ؟

المصاعد ثنائية السرعة تعد من أكثر المصاعد أعطالا من الأنواع الأخرى، كما أنه بين الحين والآخر لا يتوقف في مستوى البلاطة مما يتسبب بتعثر مستخدميه ويحتاج إلى تضبيط المستوى بين الحين والآخر، وسعره أرخص من الأنواع الأخرى.

2- مصعد ذات سرعة واحدة V.V.V.F Variable Voltage and Variable Frequency وهذا النوع من المحركات يتطلب وحدة تحكم كهربائية خاصة Special Control لها مواصفاتها ومكوناتها الخاصة بها وهي تختلف وتزيد كثيرا عن الأجزاء المستخدمة للنظام السابق، فضلا عن الاختلاف الموجود بالمحرك، لذا فالمصعد يبدأ ويتوقف دون شعور الراكب بالاهتزاز، كما أنه أقل أعطالا وعمره أطول من السابق.

3- مصعد ذات سرعة واحدة V.V.V.F ولا يحتاج إلى غرفة فوق السطح لوضع المكينة داخلها ويعرف هذا النوع ب (MRL)هذا النوع من المصاعد يعد أحدث المصاعد الكهربائية، كما أنه يوفر بناء غرفة لوضع مكينة المصعد.

MAKET DECAMBER Final.indd 25 11/12/17 5:48 PM

حول راتبك للتجاري
واربح هدايا فورية وربع سنوية

GLE Coupé | C-Class Coupé | GLA

هدية نقدية فورية ابتداءً من 200 د.ك.

أو قرض بدون فائدة لغاية 7,500 د.ك بالإضافة إلى فرصة لدخول السحب ربع السنوي على مجموعة من أفخم سيارات مرسيدس بنز من فئات GLA - C Coupe - GLE Coupe

50888225

Commercial Bank of Kuwait

AltijariCBK

*تطبق الشروط والأحكام

التجاري

1-888-225 cbk.com

التجاري ... هو إختياري

ت - ج / ١٤ / ٢٠١٧

الهيئة العامة للصناعة
PUBLIC AUTHORITY FOR INDUSTRY

مشروع برنامج
تعزيز القدرة التصديرية للمنشآت الصناعية

تعلن الهيئة العامة للصناعة (قطاع تنمية الصادرات الصناعية) أنها بصدد البدء في تنفيذ مشروع برنامج تعزيز القدرة التصديرية للمنشآت الصناعية بهدف تعزيز إنتاج المنشآت الصناعية وترسيخ تصديرها لتبلغ مستوى يؤهلها لمواجهة المنافسة الخارجية وتسجل نتائج متنامية في صادراتها.

لذا على المنشآت الصناعية المصدرة الراغبة في الانضمام للبرنامج التقدم بكتاب رسمي باسم مدير عام الهيئة العامة للصناعة يفيد برغبة المشاركة.

وذلك خلال الفترة من 3-2017/12/14، علماً بأن الهيئة العامة للصناعة ستقوم بتحمل تكاليف البرنامج المعني.

للاستفسار يرجى الاتصال على الأرقام التالية:

25302917 - 25302916 - 25302905

صناعيون: الأمن والسلامة ضرورة ملحة وحاجة متزايدة للشركات الصناعية

خاص-الصناعة والتنمية:

أجمع مسؤولو الهيئة العامة للصناعة وعدد من مسؤولي الشركات الصناعية والخبراء على الدور المتزايد والمهم لمعايير الأمن والسلامة الصناعية في الشركات الحكومية والخاصة العاملة في القطاع الصناعي، والتي باتت إحدى مفردات العمل التي تحرص الجهات الرقابية على تحقيقها ، بالإضافة إلى كونها أحد الشروط الرئيسة لتنفيذ أي مشروع صناعي بالكويت.

وفيما أكد مسؤولو الهيئة العامة للصناعة في التحقيق الذي أجرته «الصناعة والتنمية» على الدور المحوري الذي تقوم به إدارة السلامة الصناعية والرقابة البيئية في توفير منظومة متكاملة من حماية المنشآت ومنع المخالفات وتعزيز الرقابة على الشركات وتوفير أقصى أنواع الحماية للعاملين في تلك المنشآت، ولفت مسؤولو الشركات والخبراء إلى أهمية تلك المعايير للتعزيز وللتطوير من تنافسية المنتجات داخلياً وخارجياً وتحقيق المعادلة الصعبة الخاصة بجذب الاستثمارات الأجنبية للعمل داخل الكويت، وتحفيز أبناء الكويت للعمل بها بدلاً من الاستثمارات الخارجية.

وأشاروا إلى ضرورة تعزيز ثقافة الأمن والسلامة لدى مسؤولي الشركات وبين العاملين في المصانع التابعة لتلك الشركات، رأى آخرون أن الكويت تتمتع بتطبيق ممتاز لمعايير الأمن والسلامة في الشركات والمصانع الحكومية والخاصة.

ورأوا أن من الضروري الاهتمام بتطبيق تلك المعايير في الشركات الصناعية متوسطة الحجم والصغيرة منها كونها أحد العناصر الرئيسة التي يعول المسؤولون عليها في تحقيق التنمية الاقتصادية المطلوبة في المدى الطويل. وفيما يلي التفاصيل ..

MAKET DECAMBER Final.indd 28 11/12/17 5:49 PM

رؤية متكاملة

في البداية ، أكد مدير عام الهيئة العامة للصناعة بالتكليف عبد الكريم تقي (في تصريحات صحفيه سابقة له على هامش مؤتمر الأمن الصناعي الذي أقيم بداية العام الحالي في الكويت) على أن الهيئة لا تألو جهداً في تحقيق تلك المعايير لتعزيز وتطوير دور المنشآت والشركات الصناعية الكبيرة منها أو الصغيرة والمتوسطة من خلال تحسين المنتجات والحفاظ على صحة وسلامة العاملين وكذلك تعزيز القدرة التنافسية لها.

ولفت إلى أن الهيئة تسعى من خلال إدارة الأمن والسلامة لديها إلى التوسع في الجانب الأمني، وتتطلع إلى ما يسمى الأمن القومي الغذائي، مضيفاً أنها تبحث في كيفية إيجاد منظومة أمنية تحقق الأمن القومي الصناعي والأمن الغذائي، والتي تمثل أحد الأهداف الأساسية للهيئة، وهي تستعين بالخبرات والدراسات في هذا الشأن.

دور محوري

ومن جانبه، أشار مدير إدارة السلامة الصناعية والرقابة البيئية بالتكليف المهندس صالح عبد الله الداود إلى الاهتمام الكبير الذي تبديه الهيئة العامة والصناعة بالسلامة الصناعية والرقابة البيئية في الشركات والمفصانع والحرف التي تقع تحت رقابتها، لافتاً إلى أن الإدارة تعد من أكبر إدارات الهيئة كونها تضم 170 موظفاً يمثلون 17 في المئة من إجمالي عدد موظفي هيئة الصناعة، ويندرج تحتها 6 مراكز خارجية.

وبين أن الإدارة تعد محورية في عمل هيئة الصناعة كونها تعمل في اختصاصات متعددة من بينها التفتيش الصناعي والأمن والسلامة الصناعية والرقابة البيئية، مشيرا إلى أن الإدارة

تقي :نسعى بالتعاون مع الجهات المختلفة إلى تعزيز الأمن الصناعي

تتعامل مع العديد من الجهات المختلفة في الدولة، والتي من بينها وزارة الداخلية والإدارة العامة للإطفاء وبلدية الكويت ووزارة الأشغال العامة والهيئة العامة للبيئة، بالإضافة إلى عدد آخر من مؤسسات الدولة المختلفة.

مهام متنوعة

وحول المهام التي تقوم بها الإدارة، أشار الداود إلى أن هناك الكثير من المهام التي تقوم بها الإدارة من بينها الإشراف والمتابعة لمختلف الأنشطة الصناعية والحرفية في المناطق الصناعية والخدمية والتأكد من توافر الأمن الصناعي والسلامة الصناعية في كل المنشآت الصناعية والحرفية والمتابعة والتأكد من الاشتراطات البيئية المحلية والعالمية والإشراف على الأنشطة الخاصة بالتفتيش الصناعي في ضبط المخالفات الصناعية وفقاً لقانون الصناعة.

وأضاف أن الإدارة تقوم بوضع النظم والإجراءات وتوفر السبل التي تكفل المحافظة على الأموال والممتلكات بمختلف المناطق الصناعية والتنسيق مع الإدارات المعنية في الهيئة وخارجها بشأن هذه النظم والإجراءات.

وأضاف أن من بين المهام الأخرى الإشراف على إعداد خطط ومتابعة تطبيق قوانين السلامة الصناعية والرقابة البيئة ومعاونة أجهزة التحقق في حوادث العمل التي تقع بالمنشآت المتوطنة بمختلف المناطق الصناعية ومعاونة أجهزة التحقيق في حوادث العمل التي تقع بالمنشآت المتوطنة في المناطق الصناعية وضبط المخالفات وإعداد البحوث والإحصائيات المتعلقة بأسبابها وسبل علاجها، بالإضافة إلى إعداد الدراسات البيئية والبحوث عن المنشآت الصناعية ومتابعة حالات التلوث في المناطق الصناعية التابعة للهيئة. وقال إن من بين المهام أيضاً الإشراف على عمليات ومتابعة تنفيذ المنشآت الصناعية والحرفية الجديدة في جميع مراحل الإنشاءات وأخذ الموافقات البيئية لجميع المنشآت الصناعية والحرفية بالتنسيق مع الهيئة العامة للبيئة عبر الأنظمة الاليكترونية واتخاذ الإجراءات القانونية والجزائية تجاه ما يتم ضبطه من مخالفات وفقاً لنصوص مواد قانون الصناعة رقم 56 لسنة 1996 ولائحته التنفيذية.

وأضاف أن الإدارة تقوم أيضاً بالإشراف على الأنشطة الخاصة بتنظيم دخول وخروج الأفراد والمعدات والمركبات والمواد إلى المناطق الصناعية، ووضع نظم ولوائح الطرق الخاصة بهذه المناطق، وما تحتاج إليها من علامات مرورية وإرشادية تسهيلاً للمستثمرين. بالإضافة إلى متابعة كل المخلفات الناتجة عن عمليات التصنيع وتأمين التخلص منها بالشكل السليم في المرافق المخصصة من الدولة.

وأوضح أهمية الكشف الدوري والتنسيق

على جميع القسائم الصناعية والخدمية في جميع المناطق الصناعية والخدمية لتحصيل الرسوم وفقاً لقرارات مجلس الوزراء.

MAKET DECAMBER Final.indd 29 11/12/17 5:49 PM

تواصل مع الشركات

وحول تواصل الإدارة مع الشركات الصناعية الخاصة والعامة، أجاب الداود بالقول نعم، هناك تواصل مباشر بين الإدارة والمستثمرين بشكل يومي عبر زيارات متواصلة إلى المصانع والحرف، وكذلك زيارة المستثمرين إلى مقار ومرافق الإدارة للاستعلام عن أي عمل في الإدارة، إضافة إلى نشر الإعلانات الخاصة في الإدارة والصحف اليومية وبموقع هيئة الصناعة على الانترنت، بالإضافة إلى القنوات الإعلامية ونشر إعلانات الإدارة في الصحف ومواقع التواصل الاجتماعي، وكذلك المساهمة في المؤتمرات وورش العمل للمستثمرين.

وحول آخر مشاريع الإدارة، بين الداود أن الإدارة تقوم بإنجاز معاملاتها مع جهات الدولة من خلال البوابة الالكترونية بالتعاون مع مركز إدارة المعلومات في الهيئة والعمل على إنجاز تصاريح دخول منطقة الشعيبة الصناعية الشرقية إلكترونياً وإنشاء محطة مخلفات الصرف الصحي في منطقة الشعيبة الصناعية وربط المصانع بها.

إنجازات متواصلة

وتطرق الداود إلى ما قامت به الإدارة من إنجازات خلال العام الحالي بالقول: إن طبيعة إنجاز الإدارة لا تتوقف على سنة معينة، وإنما هي حصيلة متراكمة منذ سنوات، وتتمثل في حجم وكمية المعاملات التي تم إنجازها، وهي كبيرة وكثيرة، ولا يمكن حصرها، بالإضافة إلى تحصيل الرسوم والمستحقات السنوية لآلاف القسائم الصناعية والخدمية.

وأضاف أن من بين الإنجازات الخاصة بالإدارة كذلك العمل على إنجاز معاملات المستثمرين من بداية التوطين إلى إصدار الترخيص الصناعي الدائم بالتنسيق مع جهات الدولة المختلفة.

الداود:
دور محوري لإدارة الأمن والسلامة في الرقابة على الشركات

وقال قمنا بإنجاز تصاريح دخول الشعيبة الصناعية الشرقية إلكترونياً بما فيها التصاريح اليومية وإنشاء محطة لمخلفات الصرف الصحي في منطقة الشعيبة الصناعية وربط المصانع فيها.

وأكد الداود أن طبيعة الإنجاز في الإدارة غير مرتبط بعام أو قت محدد، كونها إنجازات متواصلة ومستمرة، مشيراً إلى أن الإدارة تقوم بتقليل المخالفات والحوادث المرتبطة بالسلامة من خلال متابعة أداء الشركات والمصانع والحرف، وكذلك تطبيق الاشتراطات البيئية وإلزام المستثمرين بها.

رؤية مستقبلية

وفيما يتعلق بأفكار الإدارة لتطوير العمل خلال الأعوام القادمة، أوضح الداود أن الادارة تخطط لتحقيق عدد من الأفكار والمشاريع المحورية والطموحة، والتي من شأنها تعزيز مفهوم الأمن والسلامة والرقابة الصناعية في الشركات الصناعية الحكومية والخاصة ومنها: تبني برامج تسهم في تسهيل الإجراءات الصناعية والخدمية، وإزالة كل المخالفات الصناعية ببرامج محددة بمسوحات ميدانية للمناطق الصناعية والخدمية، وأن تكون خالية من المخالفات الصناعية مبدياً أمله أن تكون جميع المناطق خالية من المخالفات الصناعية على المستثمرين.

وأضاف من بين أفكار التطوير التنسيق مع جهات الدولة في إنجاز المعاملات، وعلى سبيل المثال الإدارة العامة للإطفاء والهيئة العامة للبيئة ووزارة الداخلية وغيرها من الجهات تسهيلاً لتقديم الخدمات وإنجاز المعاملات للمستثمرين وتجهيز رؤية الدولة في سرعة الإنجاز وتحقيق رؤية الدولة في التحول لمركز مالي وتجاري وفق ما أعلنت عنه الرغبة السامية لأمير البلاد، وأشار إلى من بين الأفكار التطويرية تجهيز غرف الطوارئ بأحدث وسائل الاتصال مع المستثمرين الصناعيين في منطقة الشعيبة الصناعية لمتابعة حالات الطوارئ والحوادث بالسرعة القياسية الممكنة.

وقال إن من بين الأفكار التطويرية الأخرى التي نسعى إلى تنفيذها تعديل قانون الصناعة الحالي ليتماشى مع المعطيات الاقتصادية الجديدة وجذب الاستثمارات الأجنبية المباشرة للعمل بالقطاع الصناعي في الكويت، وإنجاز كل المعاملات داخل أسوار هيئة الصناعة وإيجاد السبل لتفرغ الهيئة العامة للصناعة للقطاع الصناعي فقط دون غيره والعمل مع جهات الدولة المختلفة لإسناد بعض التخصصات المنقولة لهيئة الصناعة في المراكز لتكون المراقبة بشكل متصل. وتنفيذ القوانين الجديدة المتعلقة بحماية البيئة لتقليل الآثار السلبية على البيئة في القطاع الصناعي والحرفي.

واختتم الداود تصريحه بالقول: إن إدارة السلامة الصناعية والرقابة البيئية تعمل على تقليل مخالفات الشركات الصناعية والحرف وإلزامهم بتطبيق القانون ضمن المعايير الرقابية المتبعة وتقليل الآثار السلبية الناتجة عن عدم تطبيق تلك المعايير بما يعزز من تطوير أداء تلك الشركات.

MAKET DECAMBER Final.indd 30 11/12/17 5:49 PM

المضف :
رقابة خارجية وداخلية على الشركات والمصانع لتنفيذها

العنصر البشري

وفي سياق متصل، أوضح أمين السر في اتحاد الصناعات الكويتية خالد مهلهل المضف أن الشركات الصناعية الحكومية والخاصة تتمتع برقابة داخلية وخارجية على معايير وضوابط الأمن والسلامة والرقابة الصناعية بها، لافتاً إلى أن الرقابة الداخلية للشركات تتمثل في إنشاء إدارات خاصة من شأنها متابعة ومراقبة معايير الأمن والسلامة الصناعية بها.

وأشار إلى أن هناك رقابة خارجية كذلك على تلك المعايير تقوم بها الجهات الرقابية ممثلة في الهيئة العامة للصناعة والهيئة العامة للبيئة والهيئة العامة للقوى العاملة التي تشرف على سلامة وحماية العاملين بتلك المنشآت بما يضمن سلامة العاملين بها على المدى الطويل.

واستدرك بالقول إن تطبيق معايير الأمن والسلامة الصناعية داخل الشركات سيؤدي إلى تجنب الشركات العديد من المشكلات قد تؤثر على سلامة المنشآت في المدى الطويل، وتؤدي في الوقت نفسه إلى تحقيق تنافسية المنتج الكويتي وفق المعايير العالمية والإقليمية التي تعزز وتطور هذا الجانب، وتعمل في الوقت نفسه على تحقيق استراتيجية طويلة المدى.

ثقافة مستديمة

وتطرق نائب الرئيس في شركة قطر الأولى للتطوير العقاري د. سعود الفرحان لأهمية مفهوم الأمن والسلامة الصناعية في الشركات الصناعية الحكومية والخاصة في الكويت كونه يعزز العمل داخل الشركة باعتباره ثقافة مستدامة، وليس عملية استثنائية تقوم بها إدارات الشركات المختلفة لحمايتها من العقوبات التي تفرض عليها من الجهات الرقابية.

وأوضح الفرحان أن معايير الأمن والسلامة في الشركات الكويتية متوافرة بشكل كبير وتجد فيها التزاما بها كونها أحد المعايير التي تنص عليها الجهات الرقابية في الكويت لمنح التراخيص أو تجديدها.

وأكد أن معايير الأمن والسلامة الصناعية قد تكون مفقودة في مصانع تتمتع بمنتجات وجودة عالية، إلا أن كلفة وقوع حوادث بسبب غياب الأمن والسلامة تكون عالية جداً، وتكبد الشركات خسائر عالية، ضارباً المثل على ذلك بمصنع زجاج في رأس الخيمة يعمل في صناعة الزجاج ولديه منتجات جيدة، إلا أنها تفتقد النظافة والسلامة والأمن.

وعن غياب اهتمام بعض الشركات لمعايير الأمن والسلامة، أشار إلى أن تلك المعايير ينظر اليها بعض مسؤولي الشركات بأنها لا تنعكس بشكل مباشر على كلفة الإنتاج، وبالتالي لا تعطيه الأهمية المطلوبة.

ثلاثة أقسام

وقسم الفرحان الشركات الصناعية التي تقوم بتطبيق معايير الأمن والسلامة إلى 3 أقسام، الأولى تشمل الشركات الحكومية الصناعية العاملة في القطاع

الفرحان: تطبيقها بنسبة كبيرة والشركات الحكومية الصناعية الأكثر التزاماً

النفطي وغيره، وهي تقوم بتطبيق تلك المعايير بشكل صارم وكبير وتخصص ميزانيات كبيرة لتنفيذها، فيما تطبق الشركات الصناعية الخاصة والتي تقع في القسم الثاني تلك المعايير وإن كان بشكل أقل مما هو موجود عليه في الشركات الصناعية الحكومية الكبرى.

وتطرق الفرحان إلى القسم الثالث من الشركات الصناعية، وهي الشركات الصغيرة والورش التي تكاد تلك المعايير فيها معدومة أو على أقل تقدير ضعيفة. وأشار إلى أن القصور في التفتيش على تلك الشركات الصغيرة من بين الأسباب التي تؤدي إلى غياب ثقافة الوعي بأهمية معايير الأمن والسلامة بها، بالإضافة إلى الكلفة العالية التي قد تتحملها تلك الشركات لتأهيل العمال بها لتلك المعايير، مقدراً كلفة الملابس الخاصة بمعايير الأمن والسلامة بحدود 50 ديناراً للفرد الواحد، وهي كلفة عالية مع وجود عدد لا بأس به من العاملين في تلك الشركات.

MAKET DECAMBER Final.indd 31 11/12/17 5:49 PM

صفحات نفردها لمنشآتنا الصناعية ... نستعرض فيها وإياكم تاريخ إنشائها ومراحل تطورها وطبيعة خطوط إنتاجها وحجمه..

مصنع السخاء العالمية لإنتاج الشحوم وزيوت التزييت أحدث المصانع الكويتية

خاص-الصناعة والتنمية:

يعد مصنع السخاء العالمية لإنتاج الزيوت والشحوم التابع لمجموعة شركات علي الصانع أحدث (الحرف الصناعية) التي تم تأسيسها مؤخراً في الكويت؛ حيث بدأ إنتاجه الفعلي في سبتمبر من العام الجاري 2017، إلا أن طموح هذا المصنع يبدو كبيرا .. وكبيرا جداً؛ حيث أكد زيد علي الصانع رئيس مجلس إدارة مجموعة شركات علي الصانع أن طموح المصنع الحالي هو أن يتحول بعد 5 سنوات من الآن إلى مصنع متكامل لإنتاج جميع أنواع الزيوت والشحوم التي يحتاجها السوق الكويتي. الصناعة الكويتية تشهد حالياً تطوراً ملحوظاً ومتسارعاً في الصناعات المختلفة بجودة عالية

ويؤكد الصانع أن الصناعة الكويتية تشهد حالياً تطوراً ملحوظاً ومتسارعاً؛ حيث أصبحنا نرى أعدادا كبيرة من الصناعات المختلفة وذات الجودة العالية، والتي تقوم بالتصدير إلى مختلف أسواق العالم، لكنه أعرب عن أمله في أن تهتم الدولة أكثر بالمصنعين الكويتيين، وأن تفتح أمامهم أبواب الأسواق الجديدة للتصدير؛ حيث ستنعكس آثار التصدير على الدولة كلها من خلال زيادة تحويل الأموال من الخارج إلى الداخل، وتوظيف عدد أكبر من المواطنين الكويتيين وغيرها من الفوائد الأخرى التي ستعود على الكويت.

الانطلاقة ..

استغرقت فترة تأسيس المصنع 10 أشهر وبدأ عمل المصنع بخط الشحوم، ويتوقع أن يتم البدء بتشغيل خط الزيوت خلال الربع الثاني من 2018.

وحول بداية فكرة تأسيس مصنع السخاء لإنتاج الزيوت والشحوم يقول الصانع إنها جاءت بعد أن أثبتت الدراسات السوقية قلة أعداد هذا النوع من الصناعات في الكويت، فضلاً عن تعطش السوق لهذا النوع من الصناعات، خصوصا أن دولة الكويت تعتمد على النفط كمورد أساسي.

زيد الصانع

ويضيف: استغرقت فترة تأسيس المصنع 10 أشهر تم خلالها استيراد المكائن والمعدات من الهند بمواصفات ألمانية، فيما تم استيراد المواد الأولية من عدة أماكن لدول أوروبية.

ويقع مصنع الزيوت والشحوم على أرض تبلغ مساحتها 450 مترا مربعا في منطقة الري، ويقوم عمل المصنع الأساسي على ثلاثة محاور أساسية هي الخلط والمزج والتعبئة؛ حيث يقوم بإنتاج منتجات كويتية 100 % ومطابقة للمواصفات العالمية للصناعة.

بدأ عمل المصنع بخط الإنتاج الأول ألا وهو خط الشحوم، فيما يتوقع أن يتم البدء بتشغيل الخط الثاني (خط الزيوت) خلال الربع الثاني من 2018، ومن

MAKET DECAMBER Final.indd 32 11/12/17 5:49 PM

المتوقع أن يتم العمل على توسعة المصنع بعد 3 سنوات؛ حيث تشترط الهيئة العامة للصناعة تقديم 3 ميزانيات ناجحة قبل الموافقة على تغيير نشاط الشركة الحالي من حرفة إلى مصنع ومن ثم الموافقة على توسعة نشاطه.

الطاقة الإنتاجية

تبلغ الطاقة الإنتاجية الحالية للمصنع 2.5 طن يومياً، ويمكن أن تصل إلى 5 أطنان يومياً، لكن رفع الطاقة الإنتاجية مرهون بفتح أسواق جديدة، بمعنى أن رفع الطاقة الإنتاجية إلى 5 أطنان أمر متاح في أي وقت تبدأ به عمليات التصدير للخارج، وذلك من خلال تشغيل المصنع على فترتين باليوم.

الأسواق المستهدفة

تستهدف الشركة في عملها الشركات والمؤسسات ومصانع الآليات، هذا على صعيد السوق المحلي، فيما بدأت مؤخراً مراسلاتها مع جميع الشركات الحكومية والتجارية في عدد من الدول الأوروبية والأفريقية وبعض دول الخليج العربي والجوار، للبدء في تصدير منتجاتها إلى تلك الأسواق في المرحلة المقبلة؛ حيث يؤكد رئيس مجلس الإدارة أن الشركة حصلت على ردود من قبل شركات في بوركينا فاسو والنيجر وباكستان والهند، خاصة أنه كما هو معروف فإن المواد الأولية المشتقة من البترول تكون تكلفتها مرتفعة جداً في العديد من الدول غير النفطية، بينما تكون التكلفة منخفضة في دول الخليج العربي وباقي الدول النفطية الأخرى، خاصة أن هذه الدول تحتوي على الزيوت وبكثرة.

تستورد الشركة المواد الأولية من الهند وبريطانيا وروسيا

تقوم الشركة باستيراد المواد الأولية اللازمة للصناعة من الخارج من كل من الهند وبريطانيا وروسيا، فيما تعتمد في شرائها للزيوت على السوق المحلي، خصوصا أن الكويت تمتاز برخص أسعار الزيوت باعتبارها دولة نفطية.

المنافسة دولية شرسة

يقول الصانع إن السوق المحلي متعطش للمواد التي يقوم مصنع الزيوت والشحوم بإنتاجها، لكن المشكلة الرئيسة تكمن في المنافسة الشرسة من قبل المنتجات التي ترد من بعض دول الخليج العربي، والتي تقوم بإغراق السوق بأسعار أقل بكثير من أسعار منتجات المصانع محلية الصنع، لكنه يستدرك قائلاً: إن مصنع الزيوت والشحوم يسعى حالياً إلى أن يكون أرخص أسعاراً وبمواصفات مقاربة للمواصفات الأوروبية.

شهادات الجودة العالمية

ويضيف في هذا الخصوص: مع بداية عملنا في سبتمبر 2017 قمنا بمخاطبة شركات الجودة العالمية (الآيزو)؛ حيث قاموا بإعطائنا قائمة بالاشتراطات المطلوبة للحصول على شهادة الآيزو، سواء فيما يتعلق بالتصنيع أو الاتجار، ونحن نعمل حالياً على تطبيق هذه الاشتراطات حتى نكون مطابقين لشروط الحصول على شهادات الجودة العالمية.

MAKET DECAMBER Final.indd 33 11/12/17 5:49 PM

خبراء :
مساهمة "الصناعة" فى تنمية الدخل القومي سبب لنجاح رؤية الكويت 2035

خاص - الصناعة والتنمية :

العطار : القطاع الصناعي سيلعب الدور الرئيسي في سيناريو تعزيز رؤية الكويت 2035

الشرهان : إعادة النظر فى اللوائح والقوانين سيسهم في زيادة مساهمة القطاع الصناعي في الإنتاج القومي

النورى : الطريق ممهد أمام الشركات الصناعية من أجل المشاركة في عملية التنمية

السميط :لن تحقق الحكومة أي زيادات في معدل الناتج القومي دون الاستعانة بجهود القطاع الصناعي

MAKET DECAMBER Final.indd 34 11/12/17 5:49 PM

أجمع عدد من الخبراء والاقتصاديين على أن القطاع الصناعي قادر على إنجاح مشروع رؤية الكويت 2035، وذلك عن طريق زياده حجم إسهامات القطاع في الناتج القومي, مشيرين إلى أهمية دور شركات القطاع الخاص الصناعي شريطة تنظيم آلية عمله وإعادة النظر في اللوائح والقوانين من قبل الجهات المعنية, وأفاد الفريق بأن القطاع الصناعي لديه كل الإمكانيات الإدارية والفنية والبشرية اللازمة لتنفيذ المشاريع التنموية الكبرى .

وطالب الخبراء المسؤولين بتذليل العقبات وتهيئة البيئة اللازمة لنمو القطاع الصناعي وتمكينه من المشاركة في نمو الناتج القومي، لاسيما أن أغلبية الدول المتطورة تضع القطاع الصناعي بجميع فئاته وشركاته على قائمة أولوياتها, توقع البعض مشاركة القطاع الصناعي بنسبة تناهز الـ 20 % في الناتج القومي، فيما تمنى البعض أن تصل نسبة المساهمة 40 % وإلى تفاصيل التحقيق التالي :-

بداية قال الخبير الاقتصادي سليمان العطار: إنه لا شك في أن اعتماد الكويت على مصدر أحادي الدخل، وهو النفط يعد إشكالية حقيقية وعقبة في طريق البحث عن مصادر أخرى للدخل، ولهذا فإن رؤية الكويت 2035 التي تعتمد على رفع نسبة الإنتاج المحلي لاسيما الصناعي ستحقق نقلة نوعية وقفزة غير مسبوقة , مشيرا إلى أن القطاع الصناعي سيلعب دورا جوهريا في إنجاح تلك الرؤية، لاسيما أن هذا القطاع الحيوي يعد مصدرا رئيسيا لدخول أغلبية الاقتصادات المتطورة الباحثة عن تنمية عوائدها وزيادة إنتاجها المحلي .

في السياق ذاته قال العطار: إنه لاشك في أن القطاع الصناعي بكل أنواعه وشركاته سيشارك بقوة في تلك الرؤية الطموحة، وقد تصل نسبة مشاركته إلى 40 % إن لم تكن أكثر خصوصا مع بوادر تشير إلى أن الأوضاع باتت مهيئة لاستقبال آليات القطاع سواء على صعيد الكفاءات الفنية أو الإدارية أو التكنولوجيا , مؤكدا أن الأوضاع والمعطيات الاقتصادية العالمية تتجه بقوة نحو القطاع الصناعي وتشجع الشركات الصناعية الكبرى على تعزيز دورها وتحسين وتطوير آلياتها .

تهيئة البيئة الصناعية

في السياق ذاته قال صقر الشرهان رئيس مجلس إدارة سابق في شركة الدرة للخدمات النفطية والخبير الاقتصادي: إنه يجب على الحكومة أن تضع كل الآليات لتهيئة البيئة المناسبة للنهوض بالقطاع الصناعي بهدف زيادة مساهمته في الناتج القومي لتصل إلى 20 % , وأضاف يجب على الشركات الصناعية تعزيز دورها في السوق والنهوض بإمكانياتها للحاق بركاب باقي القطاعات التي تعتزم المشاركة في بناء رؤية الكويت الجديدة التي ستحول دولة الكويت بشكل جذري.

وشدد الشرهان على دور القطاع الخاص في تحسين منظومة الاستثمار الصناعي ما سينتج عنه رفع نسبة مساهمة الإنتاج الصناعي في الناتج المحلي الإجمالي لتتراوح ما بين 24 إلى 27 % , وأضاف القطاع الصناعي من أكثر القطاعات أهمية كونه رافدا اقتصاديا رئيسيا يلعب دورا فعالا في عملية التوازن الاقتصادي، ولهذا يجب النأي عن هذا القطاع الحيوي القادر على رفع الناتج المحلي عن البيروقراطية ومشاكلها، كما يجب على الجهات المعنية العمل على تذليل العقبات التي تواجهه, لافتا إلى أن هناك خطوات يجب اتخاذها لتفعيل دور القطاع ورفع نسبة مساهمته في الإنتاج القومي، ومنها على سبيل المثال لا الحصر حماية المنتج الوطني من المنافسة , ثانيا وضع خطة استراتيجية متكاملة لاستقطاب رؤوس الأموال الصناعية التي ستجلب بالتالي الخبرات والكفاءات ذات المقاييس العالمية, علاوة على ذلك يجب على المسؤولين إعادة النظر في اللوائح والأنظمة التي تحد من نمو القطاع و تعرقل خططه .

وأضاف: كلما زاد حجم الإنتاج الصناعي زاد حجم العاملين فيه، وارتفعت نسبة الإنتاجية، وبالتالي زادت نسبة نمو القطاعات الأخرى المرتبطة به مثل قطاع الخدمات والزراعة , مشيرا إلى أن تنمية وتحديث القطاع الصناعي يجب أن يكون على رأس أولويات الحكومات في جميع دول العالم المتطورة التي تهدف إلى مضاعفة إنتاجها المحلي .

خطة شاملة للتحول

قال المدير العام في شركة الاتحاد لصناعة مواد البناء أحمد النوري: إن التنمية الصناعية خير معين للتنمية الاقتصادية، ولهذا أرى أن الكويت لن تستطيع تعزيز ناتجها القومي دون الاستعانة بالقطاع الصناعي وشركاته القادرة على تحويل البلاد إلى مركز تجاري ومالي إقليمي قادر على جذب الاستثمارات الأجنبية ، وأشار إلى أن الكويت بدأت تكشف عن توجهها نحو التخلي تدريجيا عن اقتصاد النفط الأحادي الدخل، ولهذا يجب على جميع القطاعات أن تضع خطة شاملة للتحول التي ستبدأ عاجلا أم آجلا ، وأضاف: القطاع الصناعي في جميع البقاع يحوز على نسبة اهتمام كبيرة، ويعمل فيه عدد ضخم من الشركات الباحثة عن تحقيق عوائد مجزية، ولهذا بات ملحا وضروريا

MAKET DECAMBER Final.indd 35 11/12/17 5:49 PM

البحث مجددا عن سبل وأساليب لتعزيز دور القطاع الصناعي وتحسين آلياته التي ستنعكس إيجابيا على زيادة نسبة الناتج القومي، لافتا إلى أن الكويت تشهد حاليا نهضة تنموية جيدة تعكسها زيادة حجم المشاريع التنموية، ولهذا أرى أن الفرصة سانحة والطريق ممهد أمام الشركات الصناعية لمضاعفة نشاطها وتجديد دمائها للانطلاق بقوة نحو غايتها المنشودة .

وأفاد لا شك أن القطاع الصناعي سواء عن طريق شركاته الكبيرة التي تعمل في المجالات الثقيلة والصناعات المعقدة التي تحتاج رؤوس أموال ضخمة أو الشركات المتوسطة والصغيرة يستطيع ضخ المزيد من السيولة إلى جعبة الدولة، ويستطيع أن يقفز بمستويات الناتج المحلي إلى مستويات قياسية، بيد أن هذا الأمر لن يتحقق إلا بتعزيز التعاون بين الشركات والحكومة و تغير الفكر الصناعي التقليدي وفتح السوق للشركات الأجنبية صاحبة الخبرة والتكنولوجيا المتطورة .

وطالب النوري بضرورة دعم الصناعة بشكل أكبر مما يعمل على تشجيع الصناعات التصديرية لاسيما في ظل التوجهات في تحقيق رغبة صاحب السمو الأمير في تنويع مصادر الدخل نظرا لخطورة الاعتماد على مصدر وحيد للدخل وهو النفط , مشددا على ضرورة إبراز أهمية الصناعة المحلية في تعزيز الدخل القومي للبلاد، وذلك عن طريق عمل حملات توعية حول أهمية القطاع الصناعي .

المساهمة فى تنفيذ المشاريع

ومن جانبه قال عضو المجلس الأعلى للتخطيط السابق يحيى السميط: إن الحكومة لن تستطيع إنجاز أي تقدم أو نمو في زيادة معدلات الناتج القومي بدون الاستعانة بجهود القطاع الخاص الصناعي؛ حيث إن جميع قطاعاتها ستتأذى بمراوحة القطاع لمكانه، ولهذا يجب أن يكون هناك دور للقطاع الخاص الصناعي الذى يجب أن يلعب دورا فعالا في تنفيذ المشاريع الحيوية الكبرى؛ حيث يجب ألا تقل مشاركة القطاع الخاص الصناعي عن 40 % من نسبة المشاريع بيد أنه رأى أن القطاع الخاص يحتاج إلى جهاز فني وإداري ينظم عملية توظيف العمالة واستقطاب الخبرات والحصول على الأراضي وإصدار التراخيص لاسيما أن أغلبية الشركات مقيدة بالقوانين.

وشدد السميط على أهمية تطوير الفكر الحكومي الذي يجب استناده إلى الدراسة والمنطق، وليس للأهواء الشخصية والمصالح، لافتا إلى أن الكويت تمتلك كل الإمكانيات البشرية والإدارية والفنية التي تؤهلها إلى تحسين البيئة الصناعية وزيادة نسبة مساهمة القطاع الصناعي في الناتج القومي .

MAKET DECAMBER Final.indd 36 11/12/17 5:49 PM

چاك ما..

مؤسس «علي بابا» من الفشل الدراسي لأثرى أثرياء العالم

يتربع اليوم على عرش أغنياء الصين بصافي ثروة 31.5 مليار دولار

خاص - الصناعة والتنمية

استطاع بطل قصتنا تحويل فشله الدراسي في بداية حياته إلى نجاح عملي مدو، مقدما مثالاً على أهمية النظر إلى الإبداع، وليس إلى مجاراة الرتابة المدرسية، وتعثّره في البداية يمثل أحد العوامل التي ساعدته على تأسيس شركة «علي بابا» الصينية، كما أن مثابرته في تحقيق المجد والشهرة والثروة كانت سبباً في نجاحه ووصوله إلى العالمية وبلوغه مراتب متقدمة بين أثرياء العالم.

تؤكد المعلومات المتوفرة أن مؤسس مجموعة شركات علي بابا جاك ما قد فشل بداية حياته الدراسية ، ولم يكن يعلم ذلك الشاب الفقير في مقاطعة تشينجيانغ الصينية أن إصراره ومثابرته سيضعانه في أعلى المراتب في بلده، فمرات الفشل التي واجهها في مسيرته لم تثنه عن المحاولة؛ إذ تقدم للكثير من الوظائف، وتلقى أكثر من 30 رفضًا، كما لم يكن شخصًا مبدعًا في المدرسة، وفشل مرتين في تجاوز امتحان القبول لدخول الجامعة، وينظر إلى الجامعة التي التحق بها على أنها أسوأ جامعة في مدينته وهي جامعة هانغشتو.

وقصة حياة «جاك ما» تمثل بجانب كونها تجسد المثابرة والجدية والنجاح وتحقيق الثروة ، تمثل مصدر إلهام لملايين الشباب حول العالم، وتدعو إلى مواجهة قسوة الظروف، مهما ضاقت الاحوال، فقد حقق جاك نجاحا عالميا بمجرد جِدّه واجتهاده الشخصي.

وتعد مجموعة علي بابا حالياً أكبر شركة تجارة إلكترونية في العالم، حيث تتجاوز مبيعاتها السنوية 170 مليار دولار ويعمل بها أكثر من 22 ألف موظف، ولم تكن المهنة التي امتهنها بعد التخرج من الجامعة سوى عامل محفز له نحو البحث والتطور؛ إذ عمل بعد تخرجه من الجامعة كمدرس لغة إنجليزية براتب 100 إلى 120 يوانا، أي ما يعادل نحو 12 – 15 دولارًا شهريًا، فتقدم للسفر إلى الولايات المتحدة إلا أن طلبه رفض مرتين، إلى أن سنحت له الفرصة، وسافر في العام 1995 ليعمل كمترجم في ولاية سياتل، التي منها بدأت رحلته نحو اقتناص الفرص وبناء الثروة.

نجم صاعد

فحماسة ذلك الشاب وتوقه للتعلم والوصول، جعل منه نجمًا صاعدًا في بلده وهو اليوم يتربع على عرش أغنى شخص من بين ملياري نسمة في الصين، ذلك الشاب هو «جاك ما» مؤسس ومدير شركة «علي بابا» الذي بات اليوم أغنى رجل في الصين وفقًا لما أوردته مجلة فوربس مؤخرًا؛ حيث بلغت صافي ثروة الرجل نحو 31.1 مليار دولار، فضلاً عن كونه في المرتبة الـ21

خدمة تصريف المنتجات إلكترونياً كانت جذابة للصينيين وموفرة للوقت

MAKET DECAMBER Final.indd 38 11/12/17 5:49 PM

ضمن قائمة أثرياء العالم، كما أدرج اسمه بين أسماء عمالقة التكنولوجيا في العالم أمثال جيف بيزوس مدير ومؤسس شركة أمازون، وتيم كوك الرئيس التنفيذي لشركة أبل، ومارك زوكربيرغ الرئيس التنفيذي لشركة فيس بوك.

170 مليار دولار مبيعات الشركة سنوياً ويعمل بها 22 ألف موظف

بدايات الشركة

ولد جاك ما في أسرة فقيرة، وكان والداه فنانين يؤديان أغاني شعبية من نوع السرد القصصي الملحن، اهتم باللغة الإنجليزية وشغف بها حتى تعلمها بنفسه ، حيث كان يركب دراجته 40 دقيقة يوميا وعلى مدى 8 سنوات للوصول إلى فندق بالقرب من بحيرة «هانغشتو» للاحتكاك مع السياح وتقديم خدماته لهم كدليل سياحي، فضلاً عن رغبته في ممارسة اللغة الإنجليزية، إذ ساهمت تلك السنوات في صقل لغته الإنجليزية جيدًا، ويقول في إحدى مقابلاته إن ما تعلمه في المدرسة والكتب مختلف جدًا عما تعلمه من السياح.

في تلك الزيارة عرف جاك الإنترنت من أصدقائه ولمس لأول مرة في حياته لوحة مفاتيح الكمبيوتر، فلمعت أولى الأفكار في ذهنه، وهي البيانات، وفكر كيف يمكنه أن يسخر البيانات المنتشرة في بيئة الأعمال الصينية، وتمثل الحل بافتتاح دليل للأعمال التجارية يجمع فيه بيانات الشركات العاملة في الصين، وأطلق على الموقع اسم «الصفحات الصينية».

تطوير الفكرة

إلا أن الفكرة لم تلق رواجًا كبيرًا، ولم تحقق ما كان يصبو إليه، فأدخل تعديلات على الفكرة لتصبح شركة للتجارة الإلكترونية، وافتتحها في العام 1999 بعدما جمع 18 صديقًا في شقته في مدينة هانغشتو الصينية.

ولم يكن عدم امتلاك المال مانعاً لجاك ما لعمل المشروع؛ إذ اتبع فكرة «التمويل الجماعي» مع أصدقائه، وجمعوا نحو 60 ألف دولار لإطلاق موقع «علي بابا» نسبة إلى قصة مغارة علي بابا المليئة بالكنوز والمعروفة عالميًا باسم «علي بابا واللصوص الأربعين»، فما إن يفتح الزائر الموقع حتى يرى كنوزًا أمامه من سلع وخدمات بأسعار مناسبة للجميع.

أكتتاب عالمي

دخلت علي بابا بوابة العالمية في عام 2014 بعد عرض أسهم الشركة للاكتتاب العام أمام المستثمرين في بورصة نيويورك؛ حيث جمع ما يصل إلى 25 مليار دولار، مما جعل منه أكبر اكتتاب على الإطلاق، وقد شكل انطلاق الموقع محطة محورية في حياة «جاك ما» فالخدمة التي وفرها كانت جديدة على الصين وجذابة بالنسبة للشركة التي تود تصريف منتجاتها وللمستهلك الذي يريد أن يشتري إلكترونيًا، بحيث يرى عروضًا متنوعة وأسعارًا مختلفة وفي منصة واحدة.

موقع للتسوق الإلكتروني

ألهمت فكرة موقع «إي باي» الأمريكي للتسوق الإلكتروني، وحاول دائمًا مجاراته ومنافسته، و «إي باي» هو موقع للتسوق الإلكتروني انطلق في العام 1995 ويمثل دور الوسيط بين البائع والمشتري، ويفتح المجال لأي شخص لعرض أو شراء المنتجات. HYPERLINK "https://www.noon-post.org/file/bn-ro4422u2bgm-20170110062902jpg" وفي عام 2003 توسعت شركة علي بابا أكثر، واستقطب الأنظار وكجزء من تطور الشركة أطلق جاك الموقع الإلكتروني التجاري «تاوباو» لينافس موقع إي باي الصيني، وبحلول العام 2005 اكتسب الموقع 70 بالمئة من سوق التسوق الإلكتروني في الصين. وفي عام 2005 تحالف موقع ياهو الصيني مع شركة علي بابا الصينية مما زاد من أرباح واستثمارات الشركة، وفي أواخر العام 2012 تم إدراج الشركة في بورصة هونغ كونغ للأوراق المالية، وهو ما أعطاها دافعة مالية كبيرة جعلها من أكبر الشركات قيمة في العالم.

تتجه شركة علي بابا لتصبح أول شركة

عمل مدرساً للغة الإنجليزية براتب 120 يوانا ما يعادل 16 دولاراً

تجارة إلكترونية في التاريخ تجري فيها معاملات بيع وشراء بقيمة تريليون دولار.

إمبراطورية علي بابا

_تعد اليوم امبراطورية مجموعة علي بابا أكبر شركة تجارة إلكترونية في العالم؛ حيث تعمل الشركة بشكل رئيسي على تسهيل التجارة الإلكترونية بين الأفراد والشركات والتجار على الصعيدين العالمي والصيني، وتعد مجموعة مواقع «علي بابا» مسؤولة عن أكثر من 60 بالمئة من الطرود التي يتم تسليمها بالصين، وتمثل الشركة نحو 80 بالمئة من التجارة الإلكترونية في الصين، كما أن خدمة الدفع الإلكتروني «علي باي» تتولى تقريبا نصف التحويلات المالية

MAKET DECAMBER Final.indd 39 11/12/17 5:49 PM

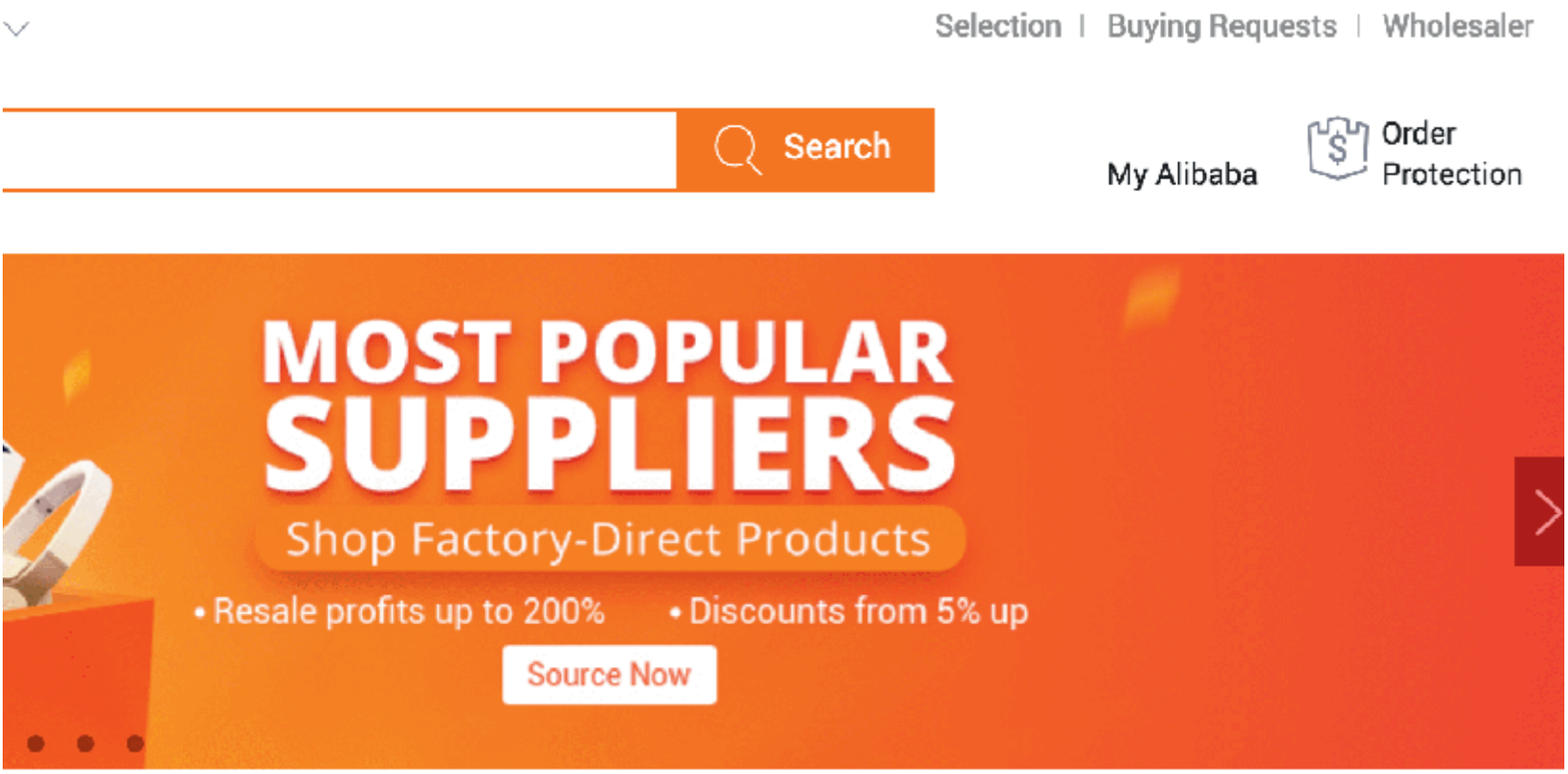

الإلكترونية ضمن الصين.

موقع تاوبو

ويمثل موقع تاوبو التابع لشركة علي بابا من بين أكثر 20 موقع زيارة في العالم، والشركة عبارة عن موقع يستطيع فيه المستخدمون بيع بضائع لبعضهم البعض، مثل موقع إي باي، ويقدر عدد المنتجات في الموقع بما يقارب مليار منتج من 7 ملايين مستخدم، كما دخلت علي بابا في مجال الإقراض أيضًا، فمنذ ثلاث سنوات تقدم الشركة قروضًا صغيرة (وسطيًا 8000 دولار) للتجار الذين يستخدمون الموقع، مما منحها كمًا هائلاً من البيانات التي تستطيع استخدامها لتبني عليها استراتيجيتها، وقدمت الشركة قروضًا بقيمة 600 مليون دولار في عام 2012، تمثل علي بابا نحو 80 في المئة من التجارة الإلكترونية في الصين، كما أن خدمة الدفع الإلكتروني «باي بال» تتولى تقريبًا نصف التحويلات المالية الإلكترونية ضمن الصين.

وقد وصف خبراء في التجارة الإلكترونية مجموعة «علي بابا» الصينية المتخصصة في التجارة الإلكترونية بأنها تمثل «شركات إي باي وأمازون وخدمة الدفع «باي بال» دفعة واحدة» وذلك بسبب حجم المبيعات الضخم لتلك الشركة، والبالغ قرابة 170 مليار دولار سنويًا، وبرأسمال يتراوح بين 120 و180 مليار دولار. وفي عام 2013 جرت تداولات بقيمة 240 مليار دولار في شركتين لعلي بابا، وهذا الرقم ضعف حجم تداولات شركة أمازون، وثلاثة أضعاف حجم إي باي، وثلث حجم تداولات الشركتين المنافستين مجتمعتين، ولدى علي بابا 231 مليون مشترٍ نشط سنويًا، يقومون بنحو 11.3 مليار طلب شراء سنويًا.

ويشير محللون الى أن اسم الشركة ينطبق عليها تمامًا، إذا دخلت إلى مغارة علي بابا المليئة بالكنوز وأغلقت الباب وراءها كناية عن صعوبة منافسها في السوق؛ إذ تتمتع المجموعة بميزة قد تجعل منها منافستها شرسًا «لإي باي» على المدى الطويل، وهي أنها - بخلاف مواقع البيع الأخرى - لا تفرض رسومًا لا على البائع ولا على المشتري؛ حيث تمول نفسها حصريًا عن طريق العائدات التي تجنيها من الإعلانات، الأمر الذي قد يمكنها من الاستحواذ على حصة كبيرة من سوق التجارة الإلكترونية العالمية، وفي العام 2013 جرت تداولات بقيمة 240 مليار دولار في شركتين لعلي بابا، وهذا الرقم ضعف حجم تداولات شركة أمازون، وثلاثة أضعاف حجم إي باي

حجم المبيعات

كما أن حجم مبيعات الشركة وفق تقديرات الخبراء يفوق حجم مبيعات موقع التواصل الاجتماعي «فيسبوك»، والذي يقدر بنحو 15 مليار دولار، وهو ما يدل على الإمكانيات الكبيرة التي تتوافر عليها «علي بابا»، ويشير خبراء إلى أن الشركة تتجه لتصبح أول شركة تجارة إلكترونية في التاريخ تجري فيها معاملات بيع وشراء بقيمة تريليون دولار أمريكي؛ إذ لدى علي بابا فرص

MAKET DECAMBER Final.indd 40 11/12/17 5:49 PM

للنمو في المستقبل بشكل كبير، فمئات الملايين من المواطنين الصينين لم يجربوا التسوق إلكترونيًا بعد، وهؤلاء فرصة كبيرة لعلي بابا لجذبهم لهذه الخدمة، ويتوقع المحللون أن سوق التجارة الإلكترونية في الصين سيكون أكبر من الأسواق الحالية في كل من الولايات المتحدة، اليابان، ألمانيا، فرنسا مجتمعة بحلول عام 2020. حجم مبيعات علي بابا يفوق حجم مبيعات موقع التواصل الاجتماعي «فيسبوك» والذي يقدر بـ15 مليار دولار.

الأزمة المالية

من منطلق البيئة التي خرج منها والإنجازات التي حققها لا يعد جاك أن النجاح أمرًا مستحيلًا حتى في ظروف اقتصادية سيئة، كالتي يعيشها العالم في الأوقات التي لحقت الأزمة المالية العالمية 2009، ففي ذلك العام نصح جاك الشباب بأخذ زمام المبادرة وعدم انتظار من يحقق لهم أحلامهم وأمانيهم أو انتظار الوظائف الحكومية أو الخاصة، وعوضًا عن هذا التحرك لإطلاق المشاريع الخاصة واقتناص الفرص من المجتمع والواقع الذي نعيش به أيًا كان هذا الواقع، ويرى جاك أن أكبر الثروات في العالم حققها أناس استغلوا الفرص، وأكد أن فترة ما بعد الأزمة العالمية هي فترة توفر أرضًا خصبة لإطلاق المشاريع الجديدة.

ملهم الشباب

وقد بلغت ثروة مؤسس ورئيس شركة علي بابا جاك ما نحو 31.1 مليار دولار، وفقا لمؤشر بلومبرغ للمليارديرات. ويعد جاك شخصا مُلهِماً للكثير من الشباب حول العالم، ويستمع طلاب الجامعات إلى محاضراته بكل اهتمام وشغف.

ففي الاجتماع السنوي للمساهمين في مايو 2009 بعد الأزمة المالية العالمية، ذكر بأن أكبر الثروات في العالم حققها أناس استغلوا الفرص، وأكد أننا اليوم في فترة ما بعد الأزمة العالمية، وهي فترة توفر أرضاً خصبة لإطلاق المشاريع الجديدة.

بالبيئة والتعليم

ويهتم جاك ما أيضاً بالبيئة والتعليم، وخاصة بآفة التلوث في الصين الذي يعده سبباً لوفاة والدي زوجته بمرض السرطان، وقد تبرعت شركته «علي بابا» بمساعدات مالية لتمويل مبادرات لحماية البيئة وتطوير الطب والتعليم، كما أطلق جاك مؤسسة خيرية لحماية البيئة في الصين.

وكتب جاك ما في مجلة هارفارد بيزنس ريفيو في نوفمبر عام 2013، أن «الصينيين كانوا قبل عشرين عاما يركزون على سد حاجاتهم الأساسية، ولكن في يومنا هذا تحسنت ظروف معيشتهم تحسنا كبيراً، وأصبحت لدى الأشخاص أحلام أكبر لبناء المستقبل، ولكن هذه الأحلام ستكون جوفاء إذا لم نتمكن من رؤية الشمس.

MAKET DECAMBER Final.indd 41 13/12/17 2:19 PM

صفحات مفتوحة أمام الشباب من الجنسين أصحاب المشاريع الخاصة .. فأهلاً بكم وبتجاربكم على صفحات "الصناعة والتنمية"

هبه الهزاع:
قدمت اختراعًا للمسار المتحرك لتخفيف المعاناة عن ذوي الاحتياجات الخاصة

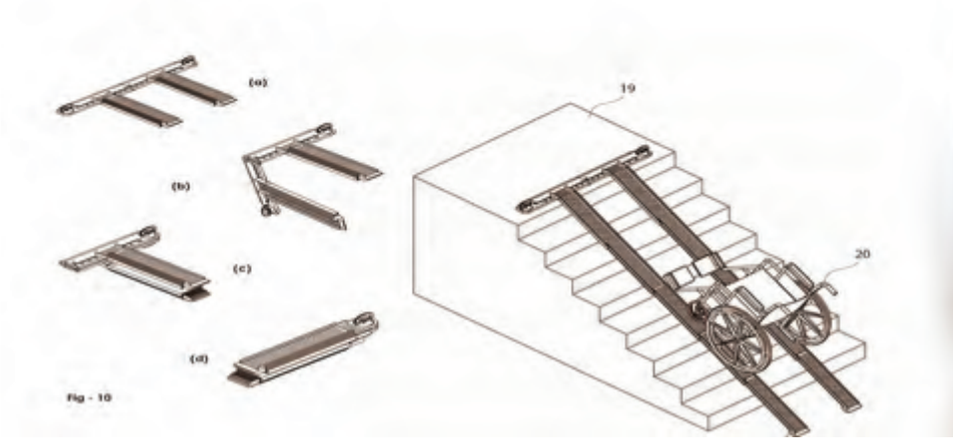

كتب - محمد الدعاس:

الصفحات التالية تزيح الستار عن تجربة لإحدى المواطنات الكويتيات اليافعات المبدعات، إنها هبة الهزاع التي عشقت البحث العلمي منذ الصغر، ورسم لها طموحها خطا واضحاً أن تكون مميزة في عملها وأدائها وتفكيرها، فاستطاعت أن تطور نفسها وتعلو بأفكارها وقدراتها العلمية التي تحولت إلى اختراعات، تهدف من ورائها إلى خدمة بلدها، والبشرية جمعاء، وتخفيف المعاناة عن البعض، وقد نجحت هبة في المشاركة بمعارض عالمية، باسم الكويت، وحققت نجاحات تضاف لسجل المرأة الكويتية وتاريخها الحافل بالإنجازات، ويعد فوز المخترعة هبة الهزاع بالميدالية البرونزية عن اختراعها اللعبة الورقية " سنكو CINCO" من بين 100 اختراع تقدم بها أكثر من 600 مبتكر من 40 دولة في مجالات مختلفة مثل البيئة والطب البديل والتقنيات الدقيقة والاتصالات والحياة اليومية، لرفع اسم دولة الكويت في مصاف الدول المبدعة علمياً، تأكيدا على نجاح جهود دولة الكويت في تشجيع البحث العلمي ورعاية المواهب الشابة وتنميتها للمشاركة في المعارض الدولية والفوز بالجوائز الكبرى.

وقد التقت مجلة "الصناعة والتنمية" بالمبدعة هبة عبدالله الهزاع، وكان لنا معها الحوار التالي :

بداية ..كيف تقدمين نفسك لقراء الصناعة والتنمية؟

هبة عبدالله الهزاع، خريجة جامعة الكويت- كلية العلوم الإدارية عام 2005، موظفة في الهيئة العامة للاستثمار، صاحبة 3 اختراعات مسجلة عالمياً و 4 محلياً في الكويت.

حدثينا عن طبيعة اختراعك .. وكيف كانت البداية إلى عالم الاختراعات؟

منذ الطفولة كنت أحلم بلقب مخترعة؛ حيث كنت أسجل جميع أفكاري في مذكرات، وأحاول أن أنمي المجتمع، وأقدم اختراعات تفيد البشرية، وكانت الأفكار شبه مستحيلة وصعب تطبيقها، ولم أكن أستطيع عمل النماذج؛ حيث لم تكن التكنولوجيا متوافرة، كما هي حالياً في الوقت الحالي، وتجاوزت العديد من العقبات للوصول لجميع المعلومات المطلوبة.

ماذا قدم لك النادي الكويتي العلمي أو مركز صباح الأحمد للموهبة والإبداع؟

لا تكفي كلمات الشكر بحق مركز صباح الأحمد للموهبة والإبداع وجميع العاملين فيه، بسبب تفانيهم في العمل وإصرارهم على رفع راية الكويت بالعلم والتميز ومساعدتهم لكل كويتي لديه فكرة ممكن تخدم أي فئة وتساعد المجتمع. المركز كبير بإنجازاته ومتواضع في التعامل مع كل شخص يلجأ إليه ويحتاجه؛ حيث قدم لي الكثير من المساعدات، وله الفضل في الإنجازات كلها التي حققتها، ويوفر الكثير من فرص المشاركة بالمعارض العالمية

MAKET DECAMBER Final.indd 42 13/12/17 2:19 PM

منذ طفولتي أحلم بلقب مخترعة وطموحاتي جزء من أحلامي

الناجحة والدورات التدريبية التي تسهم في تطوير التنمية البشرية لجميع الأعمار وكل الجنسيات.

ما هي أهم اختراعاتك التي حققت شهرة في المعارض العالمية؟

اللعبة الورقية " سنكو " و " المسار المتحرك " من الاختراعات التي لاقت قبولاً وصدى في المعارض الدولية .

أي الاختراعات تفضلين أن تحدثينا عنها ؟

"المسار المتحرك" لفائدته العملية مع شريحة مهمة في مجتمعنا الكويتي وهم فئة ذوي الاحتياجات الخاصة، وهو اختراع يخدم البشرية في مختلف الأغراض .

حدثينا عن اختراعك.. بشيء من التفصيل..

اختراعي عبارة عن قاعدة متحركة تتمدد وتستخدم لوضعها على درجات السلالم لمساعدة الذين يستخدمون الكراسي المتحركة في الحركة في حالة عدم وجود مصاعد. كما تستخدم لعربات الأطفال وعربات البناء.

ما مزايا هذا الاختراع وما يحققه من أهداف ؟

الاختراع متعدد الاستخدامات، خفيف الوزن، سهل الاستخدام، يمكن ثنيه، يمكن تعديله لعدة استخدامات، يمكن تمديده للوصول لدرجات عالية، يتم تعليقه في حقيبة على الكرسي ويساعد ذوي الاحتياجات الخاصة.

من أين أتتك تلك الفكرة؟ وما الظروف التي جعلتك تفكرين في إنجازها؟

فكرة الاختراع جاءت حين أحسست بحاجة ماسة لجهاز يساعدني لنقل حاجاتي من سرداب المنزل إلى الطابق العلوي فكنت أحمل الحاجات والأغراض الثقيلة وأرفعها بيدي بالسلم لمرات عديدة لعدم وجود مصعد كهربايي بالمنزل، وفكرت أن أعمل جهازا عمليا متحركا يساعد على تحريك الأشياء فوق للصعود والنزول من السلم.

كما رأيت الحاجة الماسة له عند رؤيتي لمريض يستخدم الكرسي المتحرك يجلس بعيداً، ويرغب في رؤية ما يشد انتباه الكل من منظر طبيعي، ولم يستطع التمتع برؤية جمال الطبيعة من مكانه حيث لا يستطيع الصعود بالسلم بكرسيه كما لا توجد أي مسارات للعربات في هذا الموقع، ولاحظت عدم توافر المسارات للعربات ذات 3 عجلات في كل مكان .

هل تؤمنين بمقولة "الحاجة أم الاختراع" وماذا تمثل لك؟

بالتأكيد فكل منا لديه احتياجاته التي يتمنى إيجاد حلول لها ، وأنا أؤمن بأن الجميع بإمكانهم اختراع أشياء متميزة مختلفة؛ حيث كل منا له طريقة تفكير تختلف كلياً عن الأخر، ولو تشابهنا في الصفات. لكن ربما الوقت والإمكانيات المتوافرة قد تعرقل تنفيذ هذه الأفكار للبعض ، كما أؤمن بأن مثلاً قول المصطفى الرسول سيدنا محمد صلى الله عليه وسلم : (لكل داء دواء علمه من علمه وجهله من جهله) .. هذا القول يدل على وجود ما يشفي الناس باستمرار، ولكنه قد يبقى (مجهولاً) بانتظار من يعلم به ويكتشفه .

كيف تم إنجاز هذه الاختراعات؟ وكم استغرقت من الوقت؟

لكل فئة من الاختراعات مدة وقتية مختلفة؛ حيث يتطلب بعدها إجراء تجارب طبية قبل تسجيلها والبعض الآخر يتطلب إجراء تجارب عملية بعد التسجيل لمعرفة مدى إمكانية تسويقها من عدمه.

MAKET DECAMBER Final.indd 43 11/12/17 5:49 PM

توافر التكنولوجيا سهّلت العديد من العقبات للوصول لجميع المعلومات

هل شاركت من قبل في معارض اختراعات محلية أو دولية؟ وما الجوائز التي فزت بها ؟

نعم شاركت في معرض الاختراعات في جينيف وحصلت على الميدالية البرونزية عن اختراعي اللعبة الورقية " سنكو " وهي أول لعبة كويتية للتحدي، كما شاركت في معرض الشرق الأوسط للاختراعات في الكويت.

هل تم طرح أي من اختراعاتك في الأسواق؟ وماذا عن ردود الأفعال؟

تم تأجيل طرح أحد الاختراعات وهي اللعبة الورقية " سنكو " في الأسواق المحلية.

كيف يتم استخدام لعبة سنكو CINCO ؟

سنكو CINCO هي لعبة ورقية كويتية للجنسين من عمر 6 سنوات إلى 8 سنوات، تصلح للديوانيات والكشتات وجمعيات الأهالي والأصدقاء، تعتمد على الرقم 5، بجمع 5 أشكال متشابهة أو جمع أحرف كلمة CINCO وتفوز عليهم، فيها أوراق أكشن .. تخلي اللعب يشتد ويحلو. موقع اللعبة على الانستغرام cinc0o

ما الصعوبات التي تواجه المخترعين في تسجيل ابتكاراتهم حتى حصولهم على براءة الاختراع؟

أولاً، سرد محتوى الفكرة بشكل شامل من أبرز المشاكل والصعوبات. ثانياً: عدم وجود سياسة تسويقية ناجحة لمشاريع الشباب واختراعاتهم، وغياب البيئة الإبداعية أبرز أسباب تراجع دعم وإنشاء شركات صغيرة، والبيروقراطية تفشل مشاريع واعدة، لكن مع وجود مركز صباح الأحمد للموهبة والإبداع، فالدعم كبير من الألف حتى الياء، ويجدر بالمستثمر الصبر والجدية والإصرار وسيصل لمبتغاه .

هل من الضروري أن يقدم المخترع اختراعه في مجال تخصصه أو عمله؟

بالعكس أنا أرى انه كلما خرج المخترع عن مجال عمله أبدع أكثر حيث لا يوجد هناك مجال محدد للاختراع ، فكلما فتحت الآفاق للإبداع حصلت على أفكار متميزة.

هل تلقيت عروضا لتبني أحد اختراعاتك؟

لم أحصل على عروض لتبني أحد الاختراعات، وذلك بسبب عدم عرضي للمشاريع للتبني فلم يكونوا بحالة جاهزية. أما حالياً فأرحب بأي عروض تناسب طموحي.

ماذا تعني لك عبارة "صنع في الكويت"؟

هي عبارة فخر لكل مواطن ومقيم على دولة الكويت، فعبارة صنع في الكويت تعني أن المنتج الوطني ساهم فيه المواطن والمقيم لينتجوا سلعة تتوافر على أرض الوطن وتغنينا الحاجة عن الاستيراد، وأتمنى ألا يتم استغلال هذه العبارة برفع أسعار المنتجات بحجة الدعم، كما تعمل المؤسسات المعنية على حماية الإنتاج الوطني.

وماذا ينقص المخترعين الكويتيين للارتقاء بالبحث العلمي؟

دقة الملاحظة تلعب دوراً مهماً في الاكتشافات والاختراعات الكبرى فقد يغفل البعض عن أفكار تكون قوية، وهذه الاكتشافات كان يمكن أن تمر مرور الكرام لولا الاهتمام ودقة الملاحظة. وللارتقاء العلمي لن أقول إننا نحتاج إلى

MAKET DECAMBER Final.indd 44 11/12/17 5:49 PM

اللعبة الورقية " سنكو " والمسار المتحرك أشهر اختراعاتي في المعارض الدولية

الدعم فأولاً نحن مجتمع يقرأ ليمحي الأمية، ولا يقرأ ليزيد من العلم ويضيف إنجازاً.

حدثينا عن خطواتك التالية واختراعاتك المستقبلية؟

أعمل حالياً على جهاز لمساعدة بعض المرضى فيما بعد العمليات الجراحية، لتخطي مرحلة النقاهة الحرجة بسلام .

ما صفات المخترع والمبادر الناجح ؟

دقة الملاحظة تلعب دوراً مهماً في الاكتشافات والاختراعات الكبرى، عدم اليأس والصبر والمحاولة تلو الأخرى، اعتقد أن هذه الصفات مهمة، ويجب على المخترع أن يستمر في إصراره، بالإضافة إلى التحلي بالأمانة العلمية، وأن يقدم شيئا جديدا مفيدا، وإدارة المشروع من قبل صاحبه تزيد فرص نجاحه.

كيف ترين وضع المرأة الكويتية المبدعة .. هل حققت أهدافها ولبت طموحها؟

بالطبع فأنا فخورة بكوني امرأة كويتية؛ حيث كان للمرأة الكويتية دور فعال في المجتمع الكويتي، فهي تدير بنجاح وجدارة شؤون أسرتها الصغيرة ومستشارة اقتصادية داخل بيتها، وحصلت المرأة الكويتية على أعلى الدرجات الجامعية والتحقت بالوظائف المرموقة، وأثبتت وجودها على كل المستويات؛ حيث شغلت المرأة حالياً العديد من الوظائف القيادية فهي وزيرة ووكيلة وزارة ومديرة جامعة وسفيرة ورئيسة تحرير ورئيسة مجلس الإدارة، بالإضافة إلى الأعمال والمهن الإبداعية، كالأدب والفنون والوظائف الأخرى المتميزة.

كلمة أخيرة تودين إضافتها أو رسالة تودين توجيهها..ما هي ؟

أشكر القائمين على إدارة مجلة الصناعة والتنمية لإتاحة الفرصه أمامي لإتمام هذا اللقاء، وفرد الصفحات لكثير من المبادرين والمبادرات من أصحاب المشاريع الصغيرة ، كما أشكر الوالد سمو أمير البلاد الشيخ صباح الأحمد الصباح- حفظه الله ورعاه - على إنشائه مركز صباح الأحمد للموهبة والإبداع الذي يعد من أفضل المراكز للتطوير البشري والتنمية البحثية' كما أشكر السيد الدكتور عمر البناي مدير المركز والمهندس عبدالله الجدعان الذين جاهدوا لتحقيق الرسالة والغاية من المركز، وعززوا ثقافة الإبداع لدى جميع فئات المجتمع، كما أشكر المستشار المهندس خالد الحسن مدير إدارة الابتكار؛ حيث يعمل جاهداً مشكوراً على تطوير الخبرات وصقل المهارات الخاصة بالموهوبين والمبدعين.

MAKET DECAMBER Final.indd 45 11/12/17 5:49 PM

خاص «الصناعة والتنمية»:

تصدرت دول مجلس التعاون الخليجي أداء المجموعات العربية لتدفقات الاستثمار المباشر في العام 2016، وارتفع أداؤها مقارنة بعام 2015، وذلك وفقاً لما أكده تقرير مناخ الاستثمار في الدول العربية الصادر عن المؤسسة العربية لضمان الاستثمار وائتمان الصادرات «ضمان» في الكويت. وتأتي هذه الزيادة في تدفقات الاستثمار بعد7 سنوات متتالية من التراجع الذي وصل فيه الاستثمار الأجنبي المباشر إلى أدنى مستوياته على مدى أحد عشر عاماً حتى عام 2005.

وجاءت دولة الإمارات العربية المتحدة في المركز الأول خليجياً وعربياً في تدفقات الاستثمار الأجنبي المباشر الواردة لدول الخليج والدول العربية مستحوذة على 9 مليارات دولار، وحلت المملكة العربية السعودية في المرتبة الثانية خليجياً، والثالثة عربياً بـ 7.45 مليارات دولار. أما دولة الكويت فقد بلغت حصتها من التدفقات نحو 275 مليون دولار، تمثل 1.5 % من إجمالي الاستثمارات الواردة إلى دول «التعاون»، وعلى الرغم من صغر الرقم إلا أن الأمر يعد ظاهرة جيدة، خصوصاً أنه يترافق مع مجموعة من الخطوات الأخرى التي يتوقع أن تعزز تدفق الاستثمارات في المرحلة المقبلة.

وعلى صعيد التدفقات الاستثمارية الصادرة من الكويت فقد تراجعت في 2016 قياساً بـ2015، وهو ما يشير إلى تحسن المناخ الاستثماري في البلاد وتراجع هجرة الأموال إلى الخارج. وبلا شك فإن ارتفاع حصة دول مجلس التعاون الخليجي، ومنها دولة الكويت من التدفقات الاستثمارية سيكون له تأثير على الاستثمارات الصناعية في المنطقة بشكل عام.

تهيئة البيئة المناسبة

وفي هذا الشأن، قال نائب رئيس مجلس الإدارة والرئيس التنفيذي لشركة صناعات التبريد صالح المخلف: إن الكويت ما زالت متأخرة عن اقتصادات دول مجاورة تجذب المستثمر الأجنبي، ومازالت تفتقد كثيرا من المحفزات التي تشجع المستثمر الأجنبي للقدوم إليها والاستثمار فيها، وعلى رأس هذه المحفزات نقص الأراضي الصناعية، وعدم تحديث البيئة التشريعية، وعدم وجود خطط مستقبلية طويلة الأمد اقتصادياً وصناعياً، لافتاً إلى أن هناك مسافة شاسعة بين الكويت والدول الأخرى المجاورة التي تقدمت كثيراً في المجال الصناعي، وجذب الاستثمارات الخارجية.

وأضاف المخلف أن الكويت تفتقد التخطيط المستقبلي طويل الأمد لجذب الاستثمارات الخارجية،، وعدم توافر البنية التحتية الصناعية، وعدم وجود خطط لإنشاء مدن اقتصادية صناعية متكاملة في المستقبل القريب، كما أن هناك كثيرا من المعوقات التي تقف حائلاً أمام استقطاب استثمارات خارجية بشكل عام، وفي القطاع الصناعي بشكل خاص، والأمر يتطلب تهيئة البيئة المناسبة لخلق فرص استثمار جديدة.

وأشار إلى أنه على الرغم من كل ذلك إلا أن الأمل ما زال قائماً للتحرك واللحاق بالركب، ولكن الأمر يتطلب تحركاً سريعاً، وصياغة رؤية مستقبلية للقطاع الصناعي، والمواءمة بين الجهات المتعلقة بالقطاع الصناعي للتيسير على المستثمر الصناعي، واتباع أفضل الممارسات في

MAKET DECAMBER Final.indd 46 11/12/17 5:49 PM

العربيد: رسالة القطاع النفطي تهدف إلى تنشيط الاقتصاد المحلي وخلق فرص استثمارية في الصناعة البترولية

المخلف: الكويت ما زالت تفتقد كثيرًا من المحفزات التي تشجع المستثمر الأجنبي والمحلي

الحرمي: القطاع الصناعي المحور الأساسي لأي خطة تنموية اقتصادية ويخلق موارد متجددة للدخل القومي

قطاع الصناعة، والاستفادة من الخبرات الصناعية العالمية، واستقطاب المميز منها إلى دولة الكويت من أجل دعم القطاع الصناعي الوطني ومواكبته لآخر المستجدات، لتحقيق التنمية الصناعية المستدامة، وتمكين القطاع الصناعي من المساهمة في صياغة مستقبل أفضل للبلاد، مشدداً على أن جذب المستثمر الأجنبي يتطلب فقط توفير المناخ المناسب لأعماله، فظروف الكويت مشجعة من حيث موقعها الجغرافي، وأسعار الطاقة المنخفضة قياساً بكثير من الدول، وعدم وجود ضرائب، ولكنها طاردة من جوانب أخرى.

محرك للنمو الاقتصادي

بدوره، بين الخبير الاقتصادي والمحلل النفطي كامل الحرمي أن كثيرا من اقتصاديات الدول في الوقت الحاضر تعتمد على استقطاب رؤوس الأموال الخارجية، وتعد هذه الاستثمارات من أحد المحركات الأساسية للنمو الاقتصادي في الدول، مشيراً إلى أن الاستثمار الأجنبي المباشر يساهم في ضخ رؤوس الأموال في الاقتصاد الوطني، ويسهم كذلك في التطور الصناعي وتحسين الإنتاجية من خلال ما يجلبه هذا الاستثمار من تكنولوجيا ومعدات حديثة، كم أنه يسهم في حل مشكلة البطالة.

وأشار الحرمي إلى أن القطاع الصناعي يعد المحور الأساسي لأي خطة تنموية اقتصادية في الدول، حيث يؤدي إلى خلق موارد متجددة للدخل القومي، كما أنه يساعد في تسريع معدلات النمو للقطاعات الاقتصادية الأخرى، إضافة إلى اهتمامه بتدريب وصقل الإنسان المنتج المنضبط، وانطلاقاً من كل هذه المعطيات لابد أن تسعى الكويت إلى توفير البيئة المناسبة لجذب الاستثمار الأجنبي المباشر في القطاع الصناعي، من خلال توفير المناخ المناسب وإعادة صياغة الأنظمة القانونية الداعمة له، وتقديم التسهيلات والحوافز للمستثمر الأجنبي؛ إذ إن توفير الظروف الملائمة لوجود الاستثمار الأجنبي يحفز ويخدم نمو التنمية الصناعية، لافتاً إلى أنه في ظل السباق الإقليمي التنموي المتسارع، تصبح مهمة تحويل الكويت إلى بيئة جاذبة للاستثمار الأجنبي عملية أكثر صعوبة وأعلى تكلفة، خصوصاً إذا ما واصلت الكويت ترددها في حسم خياراتها في عملية التحرر والإصلاح الاقتصادي الشامل، لإحداث النقلة النوعية التي يتطلبها تحقيق عملية الإصلاح والتحرر الاقتصادي.

القطاع الخاص.. والفرص المجدية

أما فيما يخص جذب الاستثمارات في القطاع النفطي، فقد أكد رئيس مجلس الإدارة الأسبق لشركة نفط الكويت أحمد العربيد أن تعزيز مساهمة الاستثمار الأجنبي والقطاع الخاص في الصناعة النفطية، هو أحد المواضيع الأساسية التي يوليها القطاع النفطي الأهمية القصوى، انطلاقا من رسالته التي تهدف إلى دعم وتنشيط الاقتصاد المحلي، لذا يسعى إلى خلق فرص استثمارية جيدة للقطاع الخاص في مجال الصناعة البترولية. لافتاً إلى أن تلك الفرص ستتأتى من خلال مشاركة القطاع الخاص في أنشطة

MAKET DECAMBER Final.indd 47 11/12/17 5:49 PM

وعمليات القطاع النفطي بشكل يتوافق مع الطبيعة الإستراتيجية للصناعة النفطية في البلاد، وكذلك تشجيع القطاع الخاص لاستغلال مخرجات عمليات القطاع النفطي في إقامة صناعات تحويلية لاحقة.

وأشار العربيد إلى أن هناك فرصا متاحة أمام المستثمر الأجنبي في القطاع النفطي، وعلى الأخص في المجالات التي تتطلب خبرات أو تقنيات متطورة غير متاحة في القطاع الخاص الكويتي، فيما عدا الاستثمار في الثروات الطبيعية، كإنتاج واستكشاف النفط والغاز الطبيعي، التي حددها الدستور الكويتي، وفيما عدا ذلك لا توجد موانع تحد من دخول المستثمر الأجنبي في القطاع النفطي الكويتي، ضمن الإطار الذي وضعته مواد الدستور والقوانين المعمول بها بهذا الشأن، وبما يحقق المصلحة المشتركة بين الطرفين ويعود بالنفع على الاقتصاد الوطني.

عودة رؤوس الأموال

وفي الشأن ذاته وحول جذب الاستثمارات الأجنبية المباشرة إلى البلاد، وتحسن بيئة الاستثمار، كان وزير التجارة والصناعة خالد الروضان، قد أكد في تصريحات صحافية مطلع شهر نوفمبر 2017، بمناسبة تقدم دولة الكويت 6 درجات بالتصنيف العالمي لـ «سهولة ممارسة أنشطة الأعمال» على العمل لإقرار مجموعة قوانين تُعنى بتحسين بيئة الأعمال والاستثمار، ما سيكون له أثر واضح على الاقتصاد المحلي.

وأعرب الروضان عن طموحه بأن تكون الكويت في الثلث الأول من التصنيف العالمي لسهولة ممارسة الأعمال خلال السنوات الخمس المقبلة، لافتاً إلى أن تقدمها إلى المركز 96 في التصنيف لا يلبي الطموح، لكنه خطوة في طريق الإصلاح، مبيناً أن تحسّن بيئة الأعمال جاء نتيجة خطوات تمت عبر إصدار بعض القرارات الوزارية، وكذلك تعديل بعض القوانين، وهذا أدى بلا شك إلى التحسّن، مشيراً إلى أن ما وصلت إليه الكويت هو نتيجة عمل جاد من هيئة تشجيع الاستثمار المباشر.

وبين الروضان أن الكويت كانت دولة مصدرة لرؤوس الأموال، وحان وقت العودة واستقطاب رؤوس الأموال للسوق المحلي، مضيفاً بالقول: « لدينا بيئة قانونية جيدة، ومناخ استثماري جيد، وهناك بعض المعوقات منها الإجراءات الإدارية التي تحاول الحكومة جاهدة تخفيفها، هناك علاقة وطيدة بين جودة بيئة الاستثمار والتنمية في الدول».

«الصناعة»...فرص استثمارية جديدة

من جانبها تبذل الهيئة العامة للصناعة جهوداً كبيرة من أجل خلق فرص استثمارية صناعية متميزة تكون محط اهتمام وجذب للمستثمرين، وهذا ما أكده مديرها العام بالتكليف عبدالكريم تقي مؤخراً، مبيناً أن هيئة الصناعة تسعى إلى طرح فرص استثمارية صناعية في مجال التكنولوجيا، وصناعة الجيل الرابع، ومنها الطباعة ثلاثية الأبعاد والروبوت.

ونقلت تقارير إعلامية عن تقي «أن الهيئة تجتهد حالياً للانتهاء من المراحل النهائية للاستراتيجية الصناعية 2035، التي تضمنت إعادة هيكلة القطاع الصناعي، ورسم خريطة تحدد ما هو مطلوب في المرحلة القادمة للنهوض بالقطاع، لافتاً إلى أن الهيئة طالبت بأن يكون لديها جميع المتطلبات الإدارية فيما يخص الخدمات المقدمة للقطاع الصناعي (ترخيص- تجديد- منح رخص)، والتي هي من أهم المعوقات التي يواجهها هذا القطاع. وعما تم إنجازه في ملف استقطاب رؤوس الأموال الأجنبية، وتهيئة البيئة المناسبة لخلق فرص استثمار جديدة، أشار تقي إلى أن بوابة الهيئة العامة للصناعة لتحقيق هذا الأمر هي هيئة الاستثمار المباشر؛ حيث تم تشكيل لجنة مشتركة مع هيئة الاستثمار المباشر للاطلاع على جميع الموافقات الموجودة لمستثمرين أجانب أو شركاء، وتم عمل خطة توطين لهم في المستقبل القريب، مبيناً أن هناك معايير مشتركة تهدف إلى توطين الصناعات ذات القيمة المضافة، واستقطاب التكنولوجيا والمعرفة الفريدة في الصناعات الحديثة، والتي تستطيع أن تدخل الكويت في خانة المنافسة العالمية ومركز استقطاب في المجال الصناعي. وفي شأن أكبر معوق صناعي أمام المستثمرين، وهو نقص الأراضي الصناعية الجديدة، بين تقي أن هناك بوادر لحل هذه المشكلة، منها مشروع الشدادية، حيث سيكون هناك بناء متخصص لهذه المدينة من حيث تحقيق مفهوم المدينة الذكية، لافتاً إلى أن التأخير في هذا الملف يأتي لعدة

MAKET DECAMBER Final.indd 48 11/12/17 5:49 PM

الروضان: إقرار قوانين تُعنى بتحسين بيئة الأعمال والاستثمار سيكون له أثر واضح على الاقتصاد المحلي

أسباب أهمها «أن أي مدينة تخص الهيئة تخضع لقواعد طويلة لمؤسسات الدولة المختلفة؛ حيث تسعى الهيئة إلى أخذ الصلاحية في المستقبل لبناء تلك المدن الصناعية، والتي ستجعل الإنجاز أسرع»، مشيراً إلى أن من أسباب التأخير أيضاً عدم وجود خطة اقتصادية صناعية كاملة لما هو تحت إشراف الهيئة من مناطق صناعية، ولا توجد بها بنية تحتية، وهذا ما تعمل الهيئة عليه في الفترة الحالية، وهو وجود خطة ومخطط كامل للمدينة الاقتصادية الصناعية في المستقبل القريب، وهذا يعطي قوة لمتخذ القرار فيما يستهدفه من فرص استثمارية صناعية؛ حيث إن الأدوات والإمكانيات ستكون متاحة بشكل أكبر.

الكويت: استثمارات بـ 7 مليارات دولار خلال 3 سنوات

أوضح وزير التجارة والصناعة خالد الروضان أن الكويت نجحت في جذب واستقطاب أكثر من 7 مليارات دولار استثمارات مباشرة خلال السنوات الـ 3 الماضية، منها 50% لمصلحة الشركات الصينية.

وأكد الروضان خلال زيارة قام بها إلى الصين في سبتمبر2017 أن أهم القطاعات التي يسعى الجانب الكويتي لتطويرها هي جذب الاستثمارات المباشرة، والتركيز على تطوير القطاع الصناعي، فضلاً عن تحسين بيئة الأعمال والمشاريع الصغيرة والمتوسطة، لافتاً إلى أن هناك خطة متكاملة من قبل الدولة لجذب الاستثمارات المتنوعة. وكانت الزيارة ضمت جهات حكومية، هي الهيئة العامة للصناعة، هيئة تشجيع الاستثمار المباشر، والصندوق الوطني لرعاية وتنمية المشروعات الصغيرة والمتوسطة.

جهود هيئة الصناعة

في إطار الجهود التي تبذلها الهيئة العامة للصناعة لتنمية القطاع الصناعي في البلاد، والنهوض به من خلال تعريف المواطن بمشروعات الاستثمار الصناعي لدى مؤسسات الاستثمار والمستثمرين من الداخل والخارج، وجذب رجال الصناعة الأجانب وموردي التكنولوجيا، فقد حرص قسم تشجيع الاستثمار على تقديم مشاريع استثمارية صناعية جديدة متعلقة بصناعة تكنولوجيا المعلومات عالية التقنية، مدروسة بعناية ودقة تتلاءم مع احتياجات السوق، وتتناسب مع ظروفه لتواكب احتياجات العصر الحديث.

مزيد من الجهد

يشير تقرير أصدرته شركة «كامكو» مؤخراً عن تدفقات الاستثمار المباشر إلى أنه رغم وجود تحسن طفيف بالنسبة لدول مجلس التعاون الخليجي، لكن هناك حاجة لبذل المزيد من الجهود لجذب تدفقات الاستثمار الأجنبي المباشر. وقال التقرير: «لا تزال دول منطقة مجلس التعاون الخليجي تمثل جزءاً ضئيلاً من إجمالي تدفقات الاستثمار الأجنبي المباشر العالمية». وأوضح أن تصدر دولة الإمارات العربية المتحدة في جذب الجزء الأكبر

تقى: «الصناعة» تسعى إلى الانتهاء من «الاستراتيجية الصناعية 2035» التي ترسم خريطة المرحلة القادمة

من تدفقات الاستثمار الأجنبي المباشر يرجع إلى الجهود الكبيرة التي تبذلها الإمارات لتنويع الفرص الاستثمارية.

أبوظبي: أراضٍ صناعية للمستثمرين وإعفاءات لـ 3 أعوام

كشفت أبوظبي عن مجموعة من الحوافز للمستثمرين بشكل عام، والسعوديين بشكل خاص، مقدمة من جانب دائرة التنمية الاقتصادية في أبوظبي، وهي عبارة عن حزمة من الحوافز لجذب المستثمرين، لاسيما في مجال القطاع الصناعي والتجاري كمرحلة أولية. وشملت الحوافز للمستثمر السعودي تقديم أراض صناعية مع إعفاء من الإيجار لـ 3 سنوات، وإعفاء من رسوم بعض الخدمات، فيما ستتم معاملة المستثمر السعودي وفقا لمبادرة «تاجر أبوظبي» التي تشمل إجراءات مسهلة عند الحصول على رخصة تجارية، كما تم الإعلان عن تشكيل فريق عمل لحل التحديات التي تواجه المستثمرين السعوديين والإماراتيين.

MAKET DECAMBER Final.indd 49 11/12/17 5:49 PM

"المواصفات تجعل المدن أكثر ذكاء"

الكويت تحتفل مع العالم باليوم العالمي للتقييس

احتفل أعضاء اللجنة الدولية الكهروتقنية (IEC)والمنظمة الدولية للتقييس (ISO) والاتحاد الدولي للاتصالات (ITU) في 14 أكتوبر الماضي باليوم العالمي للتقييس الذي يشكل فرصة للإشادة بالجهود الحثيثة التي يبذلها آلاف الخبراء في جميع أنحاء العالم والمتمثلة في صياغة الاتفاقات الفنية الطوعية التي تنشر كمواصفات دولية.

ويعد الحصول على مياه عذبة تكفي الجميع والوصول إلى الطاقة الأنظف في شتى بقاع العالم والسفر من مكان إلى آخر بأريحية والشعور بالأمن والسلامة أينما حل المرء وارتحل من بين المتطلبات والوعود التي يجب على المدن الحديثة الاستجابة لها والوفاء بها إذا رغبت أن تبقى قادرة على المنافسة وتوفير حياة كريمة لمواطنيها.

إن تشييد مدينة ذكية أمر معقد للغاية، وهذا راجع بالأساس إلى أن كل مدينة تواجه جملة من التحديات التي تتطلب مزيجا من الحلول لمواجهتها. ومع ذلك، يوجد عامل مشترك من شأنه أن يسهل هذه المهمة إلى حد كبير.

وتدعم المواصفات الدولية وضع وتطوير حلول مصممة خصيصا وفق احتياجات مدينة معينة، وذلك نظرا إلى استنادها إلى معرفة الخبراء وأفضل الممارسات باعتبارها عوامل أساسية تساعد على ضمان جودة وأداء المنتجات والخدمات، كما أنها تساهم في تحقيق التوافق بين التكنولوجيات ومساعدة المستخدمين في المقارنة بين الحلول المتاحة وانتقاء أفضلها، فضلا عن توفير عدد كبير من المنتجات والخدمات، وزيادة المنافسة وتشجيع الابتكار. في حين تتمكن من دمج الهياكل والحلول من مختلف الموردين في إطار النهج القائم على النظم.

وتؤدي المواصفات الدولية دورا محوريا في جعل الأشياء تعمل بأمان وسلاسة على جميع المستويات، فهي تشكل أساس الحصول على الكهرباء التي تشغل جميع الأجهزة الالكترونية والأنظمة، كما أنها تدعم تكنولوجيا المعلومات والاتصالات التي تمكن من جمع البيانات وتبادلها وتحليلها وضمان سلامتها.

أخيرا وليس آخرا، تقدم المواصفات إرشادات هامة في جميع مناحي الحياة، بما في ذلك المباني الموفرة للطاقة، والنقل الذكي، وتحسين إدارة النفايات، وبناء مجتمعات مستدامة، والعديد من الأمور الأخرى.

وتدريجيا، سيكون للمواصفات الفضل في جعل مدننا أكثر ذكاءا، حيث يمكن للمدن الأكثر عزلة أن تنمو وتتواصل بالعالم.

ومن المطمئن أن المواصفات الدولية ستدعم التنمية الذكية والمتكاملة للمدينة الذكية

MAKET DECAMBER Final.indd 50 11/12/17 5:49 PM

DR. JUNJI NOMURA
IEC PRESIDENT

ZHANG XIAOGANG
ISO PRESIDENT

HOULIN ZHAO
ITU SECRETARY-GENERAL

Standards make cities smarter

Each year on 14 October, the members of IEC, ISO and ITU celebrate World Standards Day, which is a means of paying tribute to the collaborative efforts of the thousands of experts worldwide who develop the voluntary technical agreements that are published as International .Standards

Sufficient fresh water; universal access to cleaner energy; the ability to travel efficiently from one point to another; a sense of safety and security: these are the kinds of promises modern cities must fulfil if they are to stay competitive and provide a decent quality of life to .their citizens

Building a Smart City is highly complex. Every city faces its own challenges and requires its own mix of solutions. However, there is one common denominator that .greatly simplifies this task

International Standards support the development of tailor-made solutions that can be adapted to the particular circumstances of a given city. They contain expert knowledge andbest practices, and are essential enablers in ensuring quality and performance of products and services. In addition, they drive compatibility between technologies and help users to compare and choose the best solution .available

Standards also open the door to a larger choice of products and services. They help increase competition and foster innovation. In a systems approach they enable the integration of structures or solu- .tions from different suppliers International Standards make things work safely and smoothly together at every level in cities. They provide the foundation for electricity access and all the many devices and systems that use electricity and contain electronics. They support the information and communication technologies that enable data collection, exchange and analysis, and information security. Last but not least they provide important guidance for all aspects of city life, including energy-efficient buildings, intelligent transportation, improved waste management, building sustainable communities and much, much .more

With Standards, we can make our cities smarter, step by step. Individual islands of smartness can .grow together and interconnect It is comforting to know that International Standards will support smooth and integrated Smart City .development

MAKET DECAMBER Final.indd 51 11/12/17 5:49 PM

الكويت استضافت الاجتـــ للجنـة الـفـنية الخليجية لمـــ

عقدت اللجنة الفنية الخليجية لمواصفات التشييد ومواد البناء اجتماعها السادس والعشرين بدولة الكويت خلال الفترة من 8-9 نوفمبر 2017م

وقد رحبت أمين اللجنة المهندسة مريم جمعان القطان بضيوف دولة الكويت، وتمنت لهم اقامة طيبة، كما شكر ممثل الأمانة العامة لدول مجلس التعاون لدول الخليج العربية المهندس عبدالله علي الربعي مدير إدارة البلديات والاسكان دولة الكويت على حسن التنظيم والاستقبال، وأثنى على جهود اللجنة الفنية الخليجية TC6 وتمنى للجنة استمرارية التفوق والتميز للوصول بالمواصفات القياسية إلى المستوى العالمي؛ حيث شارك في الاجتماع ممثلو دول مجلس التعاون أعضاء اللجنة الفنية الخليجية لمواصفات التشييد ومواد البناء.

وقد تمت الموافقة والتصويت على 30 مشروعا، ورفعهم للاعتماد في الاجتماع القادم للجنة العامة للمواصفات الخليجية من خطة اللجنة لعام 2017 م؛ حيث بلغ عدد المشاريع المعتمدة من الخطة(30) مشروعا.

واطلعت اللجنة الفنية الخليجية (TC6) على أهم توصيات الاجتماع الثلاثين للجنة العامة للمواصفات المنعقد بدولة الكويت في الفترة من 10/31-2017/11/1م وآخر مستجدات كود البناء الخليجي واتفاقيات حقوق الملكية الفكرية وحقوق النشر لكود البناء الخليجي، با لإضافة إلى ما جاء بورشة العمل لتطبيق كود البناء والالتزام.

كما وافقت دولة الكويت بإعداد مسودة مشروع مواصفة بطاقة البيانات الإيضاحية للزجاج ضمن خطة اللجنة لعام 2018م.

MAKET DECAMBER Final.indd 52 11/12/17 5:49 PM

ـــماع السادس والعشرين
ـــواصفات التشييد ومواد البناء

MAKET DECAMBER Final.indd 53 11/12/17 5:49 PM

الاجتماع الثلاثون للجنة العامة للمواصفات يُقر 261 مشروع مواصفة قياسيه خليجية

استضافت الهيئة العامة للصناعة وبالتنسيق مع الأمانة العامة لهيئة التقييس لدول مجلس التعاون لدول الخليج العربية الاجتماع الثلاثين للجنة العامة للمواصفات خلال الفترة من 2017/11/1-10/31، حيث عقدت اللجنة اجتماعها بمقر «الهيئة» ، برئاسة المهندس/ فلاح مبارك الحجرف - مدير إدارة المواصفات الهيئة العامة للصناعة (دولة الرئاسة)، وحضور ممثلي المملكة العربية السعودية ، دولة قطر ، دولة الكويت، والجمهورية اليمنية، وممثل اللجنة الخليجية للتحقق من المطابقة .

وقد شارك في الاجتماع من خلال الاتصال المرئي : دولة الإمارات العربية المتحدة، ومملكة البحرين.

وقد افتتح رئيس اللجنة الاجتماع مرحباً بالحضور في بلدهم الثاني دولة الكويت، متمنياً لهم التوفيق والنجاح، والخروج بنتائج مثمرة لتحقيق أهداف وتطلعات الدول الأعضاء، كما قدمت أمانة اللجنة الشكر لدولة الكويت على استضافتها الكريمة للاجتماع ، وأشاد خلالها بالجهود التي بذلها أمين اللجنة السابق أ. كريم محمد صليبيخ.

وبعد مناقشة المواضيع المدرجة على جدول الأعمال توصلت اللجنة للقرارات والتوصيات التالية بعد إقرار جدول الأعمال

واطلعت اللجنة على التقرير المقدم من الأمانة العامة بشأن الإجراءات التي تم القيام بها لتنفيذ القرارات والتوصيات الواردة في الاجتماع (29) للجنة (الرياض 29-30 مارس 2017م)، وأخذت علماً بهذه الإجراءات.

كما اطلعت اللجنة على التقرير المقدم من الأمانة العامة بشأن الإجراءات التي تم القيام بها لتنفيذ القرارات والتوصيات الواردة في الاجتماع (42) للمجلس الفني (الرياض، 26-27 أبريل 2017م)، وأخذت علماً بهذه الإجراءات.

واطلعت اللجنة على مذكرة الأمانة العامة وأوصت اللجنة بالموافقة على إقرار المشاريع الموضحة أعدادها أدناه ورفعها للمجلس الفني لاستكمال إجراءات اعتمادها:

وقد بلغ إجمالي عدد مشاريع المواصفات القياسية واللوائح الفنية الخليجية المرفوعة للاجتماع الـ (30) للجنة العامة للمواصفات وعددها 112 مشروعًا موزعة كالتالي:

- الموافقة على إقرار عدد (261) مشروع مواصفة قياسية خليجية من خلال اللجان الفنية الخليجية ورفعها للاعتماد.
- الموافقة على رفع عدد (6) مشاريع لائحة فنية خليجية للإقرار.
- الموافقة على ترجمة عدد (21) مواصفة قياسية خليجية.
- الموافقة على إقرار عدد (1) تعديل فني لمواصفة قياسية خليجية ورفعها للاعتماد.
- الموافقة على سحب اللوائح الفنية الخليجية التالية :

1. اللائحة الفنية الخليجية GSO 416/1994 « معدات ملاعب الأطفال ـــ الجزء الأول : المتطلبات العامة للسلامة « .
2. اللائحة الفنية الخليجية GSO

MAKET DECAMBER Final.indd 54 11/12/17 5:49 PM

417/1994 « معدات ملاعب الأطفال ـــ الجزء الثاني : متطلبات المواقع والتركيب « .

3. اللائحة الفنية الخليجية GSO 418/1994 «معدات ملاعب الأطفال ـــ الجزء الثالث : متطلبات الفحص والصيانة«. وذلك بناء على توصية الاجتماع الأول للجنة الفنية الخليجية للوائح سلامة لعب الأطفال؛ لوجود المواصفة الدولية EN 1176 والتي تغطي مجالها.

الموافقة على تحويل عدد (2) لائحة فنية خليجية لمواصفة قياسية خليجية.

الموافقة على إقرار عدد (966) مشروع مواصفة قياسية خليجية المرفوعة عن طريق المسار السريع ورفعها للاعتماد.

مذكرة الأمانة العامة بشأن التقرير الموحد لسير عمل اللجان الفنية

اطلعت اللجنة على مذكرة الأمانة العامة بشأن التقرير الموحد لسير عمل اللجان الفنية، وكذلك تقارير سير عمل اللجان الفنية الخليجية الرئيسة والفرعية ومرفقاتها، واتخذت القرارات والتوصيات المناسبة بشأنها والواردة ضمن بند توصيات عامة.

واطلعت اللجنة على مذكرة الأمانة العامة بشأن خطط اللجان الفنية لعام 2018م، وأوصت بالموافقة على خطط اللجان الفنية لمشاريع المواصفات القياسية واللوائح الفنية الخليجية لعام 2018م المحددة في قائمة خطط مشاريع اللجان الفنية المرفقة بعد الأخذ بالملاحظات المدرجة على المشاريع المقترحة بعين الاعتبار، تمهيداً لرفعها للاعتماد،

واطلعت اللجنة على مذكرة الأمانة العامة بشأن آلية وضع خطط المشاريع السنوية للجان الفنية الخليجية، وأوصت بعمل بعض التعديلات الصياغية وثم تعميمها على اللجان الفنية الخليجية لابداء الرأي خلال أسبوع .

توصيات عامة

وقد أوصى المجتمعون بما يلي:

1. التأكيد على استخدام الآلية الموحدة للأخطار لدى منظمة التجارة العالمية عن التصويبات المطبعية والتعديلات الفنية على اللوائح الفنية الخليجية لدى منظمة التجارة العالمية وفق نموذجي التصويبات المطبعية والتعديلات الفنية للوائح الفنية الخليجية التي تم الإخطار عنها باستخدام نموذج الإخطار الموحد.

2. حث ممثلي الدول الأعضاء على استقطاب الجهات التي يمكن الاستفادة منها في أعمال اللجان الفنية.

3. حث الدول الأعضاء في حال وجود مشاريع لوائح فنية وطنية أو متطلبات وطنية على عرضها على اللجنة الفنية الخليجية المعنية لغرض دراستها والخروج بمتطلبات خليجية موحدة.

4. اقتراح عقد دورات تدريبية وورش عمل وندوات تثقيفية بشأن إعداد الكودات وكيفية تطبيقها.

5. استثناء مشاريع قطاع الصحة وقطاع المقاييس من قوائم المسار السريع لأهميتها وكثرة الشركات المصنعة، لذا يتطلب دراستها ومواءمتها عن طريق اللجنة الفنية.

6. ترشيح أعضاء اللجنة الفنية المشاركين من خارج أجهزة التقييس الوطنية في الدورات التدريبية الخاصة بأدلة العمل الفني.

7. ضرورة وجود عضو من جهاز التقييس الوطني يساند عمل الأعضاء المشاركين الممثلين للدول

MAKET DECAMBER Final.indd 55 11/12/17 5:49 PM

من خارج أجهزة التقييس الوطنية.

وفي ختام الاجتماع قدم السادة أعضاء اللجنة العامة جزيل شكرهم لدولة الكويت ممثلة بالهيئة العامة للصناعة على حسن الاستقبال والتنظيم الجيد وكرم الضيافة، و المهندس/فلاح الحجرف؛ لحسن إدارته الاجتماع، وأوصت اللجنة بأن يتم عقد اجتماع اللجنة القادم يومي الثلاثاء والأربعاء 20-21 مارس 2018م. بالتنسيق مع رئاسة وأمانة اللجنة. رؤساء الوفود المشاركة في الاجتماع الثلاثين للجنة العامة للمواصفات

MAKET DECAMBER Final.indd 56 11/12/17 5:49 PM

اللجنة الوطنية لقطاع المواصفات الكهربائية والالكترونية "تعقد اجتماعها الأول

افتتح رئيس اللجنة الوطنية لقطاع المواصفات الكهربائية والإلكترونية نائب المدير العام للمواصفات والخدمات الصناعية في الهيئة العامة للصناعة المهندس فهاد سحاب المطيري الاجتماع الأول للجنة .

وعقب عقد الاجتماع خص المطيري مجلة الصناعة والتنمية بكلمة قال فيها: إن هذه اللجنة من اللجان المهمة على مستوى دولة الكويت لاختصاصها بمتابعة آخر المستجدات في مجال المواصفات الكهربائية والالكترونية المحلية والدولية ووضع التشريعات ومتابعة الخطط السنوية للمواصفات الكهربائية وتنفيذها ، بالإضافة إلى تشكيل لجان فرعية ومجموعات عمل وإعداد وتبني مواصفات قياسية والإشراف عليها وإبداء الرأي الفني على كل المواضيع المتعلقة بالمواصفات الكهربائية والالكترونية وتشكيل الفرق المتخصصة بالقطاعات والتنسيق فيما بينها وتبادل المعلومات بين الأطراف المشاركة في اللجنة.

وأكد المطيري في كلمته أن الهيئة العامة للصناعة تسعى دائما إلى التكامل كهيئة حكومية معنية بإصدار وتحديث المواصفات واللوائح الفنية بينها وبين شركائها الاستراتيجيين كافة من القطاع الحكومي والخاص بهدف تعزيز سلامة وكفاءة المنتجات ودفع مسيرة التطور في القطاع الصناعي والتجاري والبيئي.

وبين أن أهمية دور المواصفات واللوائح يتمثل في كونها تشكل إطاراً ودليلا للمصنعين والمستوردين والتجار بمختلف فئاتهم واختصاصاتهم لمواكبة كل جديد بشكل موجه ومدروس من حيث سلامة وكفاءة وجودة المنتجات.

وأوضح المطيري في كلمته أن أحد مخرجات هذه اللجنة هو تشكيل مجموعات عمل خاصة بكفاءة الطاقة لأجهزة التكييف والتي بدورها ستعمل على الحد من الهدر في استهلاك الطاقة الكهربائية حيث إن أنظمة التكييف تعد الأكثر استهلاكاً للطاقة الكهربائية وتبلغ ما يعادل 70 % من إجمالي استهلاك الطاقة في دولة الكويت.

وذكر أن العالم يعيش تغيرات متسارعة على المستويين الصناعي والتقني؛ مما يستدعي وضع أسس علمية محددة وواضحة تستهدف توحيد المعايير والمتطلبات لتكون أكثر تقارباً وقابلية للتعاون على المستويات الصناعية والتجارية؛ حيث إن من أبرز ما يساعد على تدعيم تلك الجهود وجود مواصفات قياسية تعمل على توحيد المعايير والاشتراطات بين جميع الأطراف

ذات العلاقة،

وأضاف المطيري أن الهيئة العامة للصناعة بذلت جهودا ملموسة على الصعيدين الإقليمي والدولي، من خلال عضوية العديد من المنظمات الإقليمية والعالمية في مجال المواصفات والمقاييس والتي أبرزها اللجنة الكهروتقنية الدولية IEC والمشاركة الفعالة في هذه المنظمات، الأمر الذي يتيح لدولة الكويت فرصة أفضل لمواكبة التوجهات الدولية والمشاركة في القرارات التي تصدرها هذه المنظمات بما يسهم في تحقيق المصالح الوطنية للدولة.

واختتم المطيري كلمته بالشكر لكل من يشارك هذه الجهود، مؤكدا على استمرار العمل الحثيث لتحقيق التقدم والازدهار للدولة.

MAKET DECAMBER Final.indd 57 11/12/17 5:49 PM

IEC هيئة التقييس تشارك في الاجتماع الحادي والثمانين للهيئة الدولية الكهروتقنية

شاركت هيئة التقييس لدول مجلس التعاون لدول الخليج العربية في الاجتماع العام السنوي الـ (81) للهيئة الدولية الكهروتقنية (IEC) والفعاليات المصاحبة له خلال الفترة 09-13 أكتوبر 2017م، وذلك في فلادفوستك – روسيا الاتحادية، وقد ترأس وفد الهيئة معالي الأمين العام الأستاذ نبيل ملا وعضوية كل من المهندس باسم سلامه والمهندس طارق الست.

وعلى هامش الاجتماع شاركت الهيئة في اجتماعات مجلس إدارة المواصفات (SMB) ومنتدى رؤساء اللجان الوطنية NC president workshop وكذلك منتدى أمناء اللجان الوطنية NC Secretaries ومجلس الهيئة الدولية الكهرتقنية IEC والجمعية العمومية Council Board..

وقدم معالي الأمين العام للهيئة الأستاذ نبيل ملا في اجتماع مجلس إدارة المواصفات SMB الذي ترأسه السيد Ralph Sporer كلمة تعريفية عن الهيئة وأهم إنجازاتها في الفترة السابقة إضافة إلى تقديم مقترح برغبة الهيئة باستضافة مكتب إقليمي للهيئة الدولية الكهروتقنية، وتم تسجيل هذا المقترح لدى مجلس إدارة المواصفات.

وفي اجتماع الجمعية العمومية - الذي قُدمت فيه كلمة للأمين العام للهيئة الدولية الكهروتقنية، وتم استعراض التوصيات التي تم إقرارها في اللجان الفرعية للهيئة، وكذلك نتائج الترشيحات للمناصب المتعددة في مجلس إدارة المواصفات (SMB) ومجلس تقييم المطابقة CAB ومجلس الإدارة CB واللجان التنظيمية الأخر- استعرضت هيئة التقييس لدول مجلس التعاون خطتها الاستراتيجية 2016-2020م والتشريعات الفنية وشارة المطابقة الخليجية ونظام تتبع الشهادات.

وفي إطار التعاون والتنسيق بين هيئة التقييس لدول مجلس التعاون والهيئة الدولية الكهروتقنية تم عقد اجتماع ثنائي تم خلاله مناقشة العديد من مجالات التعاون في ضوء مذكرة التفاهم الموقعة بين الجانبين العام الماضي، كما تمت مناقشة النسخة النهائية من اتفاقية تبني المواصفات القياسية الدولية والمؤمل توقيعها خلال عام 2017م، وكذلك تمت مناقشة اتفاقية ترجمة وبيع المواصفات القياسية (IEC)، كما تم في الاجتماع مناقشة نظام التحقق من المطابقة IECQ وإمكانية تنفيذ ورشة عمل إقليمية في إحدى الدول الأعضاء لهيئة التقييس.

من جانب آخر، تم عقد اجتماع ثنائي مع ممثلي هيئة مهندسي الكهرباء والالكترون IEEE تم خلاله تقديم نبذة عن الهيئة ومجال عملها والأنشطة التي تنفذها ومناقشة فرص التعاون بين الهيئة و IEEE وقد تم التنسيق لإعداد صيغة مذكرة تعاون بين الطرفين يتم توقيعها في أقرب فرصة ممكنة.

وقد شارك معالي الأمين العام للهيئة والوفد المرافق له في عدد من ورش العمل المصاحبة للاجتماع منها: ورشة عمل الدول المتقدمة التي استعرضت عدداً من الممارسات الناجحة عن أنظمة التحقق من المطابقة وكفاءة

MAKET DECAMBER Final.indd 58 11/12/17 5:49 PM

الطاقة وإدارة سلسلة التوريد وغيرها من الموضوعات الحيوية في عدد من الدول الأعضاء في اللجنة، كما تمت المشاركة في ورشة عمل (Young Pro-fessional) التي قدمت عرضاً عن رؤية الهيئة الدولية الكهروتقنية فيما يتعلق بالأنظمة الالكترونية الحالية والأنظمة التي يتم العمل على تطويرها. كما تمت المشاركة في ورشة عمل مجموعة من الأدوات التنسيقية (IEC Collaboration Tools Suite Reference Group work-shop) التي قدمت عرضاً عن رؤية الهيئة الدولية الكهرُتقنية فيما يتعلق بالأنظمة الالكترونية الحالية والأنظمة التي يتم العمل على تطويرها.

وعلى هامش اجتماع الهيئة الدولية الكهروتقنية تم الالتقاء بالعديد من الوفود العربية والإقليمية والدولية في إطار تعزيز واستدامة علاقات الهيئة مع شركائها.

MAKET DECAMBER Final.indd 59 11/12/17 5:49 PM

البحرين استضافت الاجتماع الثاني والعشرين للجنة الفنية الخليجية للمواصفات الكهربائية والالكترونية

استضافت مملكة البحرين الاجتماع الثاني والعشرين للمواصفات الكهربائية والالكترونية يومي الأربعاء والخميس الموافق 14-2017/11/15 م في العاصمة البحرينية مسقط ، وذلك بمشاركة وفود كل من:

- المملكة العربية السعودية - دولة قطر - سلطنة عمان - دولة الكويت وممثل الأمانة العامة لهيئة التقييس لدول مجلس التعاون الخليجي لدول الخليج العربية فيما اعتذر عن عدم المشاركة بالاجتماع دولة الإمارات العربية المتحدة و الجمهورية العربية اليمنية ومملكة البحرين .

وقد قام ممثل الأمانة العامة بتقديم عرض مرئي عن التوصيات الواردة في المجلس الفني واللجنة العامة للمواصفات الخاصة باللجنة، وأوصت اللجنة بتشكيل مجموعة عمل برئاسة المهندس عبد الرحمن العبد الكريم وعضوية أعضاء اللجنة المشاركين في الاجتماع الثاني والعشرين للجنة الفنية، وذلك لإعداد دراسة حول توحيد شكل بطاقة كفاءة الطاقة للأجهزة الكهربائية مع الأخذ بالتجارب الدولية في هذا المجال على أن تشمل الدراسة النقاط التالية:

3.1 تقييم الوضع الراهن لأشكال بطاقات كفاءة الطاقة بالنسبة للمنتجات الكهربائية في الدول الأعضاء.

3.2 دراسة وتقييم تجربة الاتحاد الأوروبي والاشتراطات الموضوعة كإطار عام لشكل البطاقة المعتمدة لدى الاتحاد الأوروبي.

3.3 توصية المجموعة حول إمكانية وضع إطار عام لشكل البطاقة الخليجية الموحدة لكفاءة الطاقة للأجهزة الكهربائية مدعمة بالمبررات .

3.4 أوصت اللجنة بأن يتم إعداد هذه الدراسة خلال شهرين من تاريخ عقد الاجتماع ورفع التقرير النهائي إلى اللجنة الفنية .

وأوصت اللجنة بحل مجموعة العمل وإدراج مشروع لائحة كفاءة الطاقة لمنتجات الإنارة لخطة اللجنة لعام 2018 وإسناده للمملكة العربية السعودية على أن يراعى منح الوقت الكافي لإعداد المسودة الأولى وفق ما تحدده الدولة المعدة في الجدول الزمني.

كما أوصت اللجنة بأن يقوم ممثل المملكة العربية السعودية بإدراج مشاريع كفاءة الطاقة، للأجهزة الكهربائية (الغسالات – الثلاجات – النشافات – المحركات) ضمن خطة اللجنة لعام 2018 وتحديد الجدول الزمني خلال أسبوعين من تاريخ عقد الاجتماع .

وتم عرض المشاريع المرفوعة للاعتماد وفتح ملفاتها وإبداء الملاحظات عليها، والتي تتضمن (ترجمة عناوين – تحقق من عدم اعتمادها سابقا – مطابقة أسلوب الإخراج الفني الخليجي المعتمد),

MAKET DECAMBER Final.indd 60 11/12/17 5:49 PM

Pancakes
بانكيك
FRESH & FLUFFY
طازج وخفيف
شركة مطاحن الدقيق و المخابز الكويتية
KUWAIT FLOUR MILLS & BAKERIES CO.
@kfmkuwait
@kfmkuwait
@kfmkuwait
@kfmkuwait

تزخر كتب ودوريات الإدارة بحكايات وقصص القياديين الأفذاذ؛ مستعرضة سماتهم وأفعالهم وأقوالهم وحتى إيماءاتهم، فذاك الذي يسير على خطى ما تتفوه به شفتاه، وذاك المُفوّه الذي تشرأب إليه الأفئدة وتشخص له العيون، وذاك العطوف الحريص على السؤال عن حال أسرة من يعمل عنده، وذاك المستقيم العفيف الحائز على ثقة جميع من يعرفه.

أ صل الحكاية

في هذه المقالة نحكي قصة ذاك القيادي الحريص على استشارة موظفيه قبل اتخاذ قراراته، خاصة عندما تلامس تلك القرارات حياتهم، ولحسن حظ صاحبنا القيادي أن لديه مُهندسا نجيبا، يتذكر بعض مما تعلمه من الأدوات الفنية فيستخدمها في مساعدة رئيسه القيادي.

هي حكاية قصيرة تبدأ باستعراض ما استشكل على قيادي وتنتهي بجملة من الدروس المُستفادة التي تؤكد على أهمية الدور الذي يُمكن أن يلعبه المُهندس إن أحسن استيعاب ما يملكه من معارف ومهارات.

الإشكال

أراد مدير شركة مُصنعة لأنابيب النحاس، يعمل فيها 150 موظفا، من الجنسيات المصرية والهندية والفلبينية، تغيير أوقات العمل من 5 أيام في الأسبوع و8 ساعات باليوم إلى 4 أيام و10 ساعات عمل، معتبراً أن كلا الخيارين يتساويان بعدد ساعات العمل (40 ساعة في الأسبوع)، ويؤديان إلى نفس المستوى من الإنتاجية. فكما هو معلوم، تُعرّف الإنتاجية كما يلي:

الاقتراح

اجتمع المدير إلى مُهندسه النجيب، كاشفاً له عن رغبته بتبني الخيار الذي يُقلل من عدد أيام أسبوع العمل، ويزيد من عدد ساعات عمل اليوم، مُبرره في ذلك قناعته أن هذا التغيير لا شك سيُسعد الموظفين؛ مُتسائلاً: «من ذا الذي لا يُرحب بعطلة مدتها 3 أيام في الأسبوع؟!"

اقترح المُهندس على المُدير أن يتروى ويستطلع رأي الموظفين قبل اتخاذ قراره، واستحسن مُدير الشركة المُقترح، خصوصا أنه سيُظهر حرصه على استمزاج رأي موظفيه، وأن القرار سيتم دعمه بتحليل علمي كما وعده المهندس.

المنهجية

اجتمع المهندس مع مُدير الشركة ومُدير الموارد البشرية ومُدير الإنتاج في جلسة عصف ذهني لتحديد العوامل التي يُمكن أن تؤثر في رأي العاملين. العوامل التي حددوها هي كما يلي:

- العُمر (أقل من 30، في 30، في 40، فوق 40).
- الجنسية (مصري، هندي، فلبيني).
- التحصيل العلمي (أساسي، ثانوي، دبلوم، جامعي).
- الحاله الاجتماعية (متزوج، أعزب).
- المستوى الوظيفي (مُدير، مهندس، عامل).
- الأقدمية في العمل في الشركة (حديث، متوسط، قديم)

- بعد التشاور، اتفق المجتمعون على أن يُركز استطلاع الرأي على:
- تأثير الجنسية (مصري، هندي، فلبيني) على قرار نوع الدوام (خمسة أو أربعة أيام).
- تأثير الحالة الاجتماعية (مُتزوج، أعزب) على قرار نوع الدوام.

التحليل

قرر المهندس استخدام جداول اختبار الاحتمالات (Contingency Table Tests) التي تُساعد في الإجابة على تساؤلات تتعلق بوجود، أو عدم وجود تأثير لبُعد ما (مثل الحالة الاجتماعية أو الجنسية) على بُعد آخر (مثل نوع الدوام). ويُشترط لاستخدام جداول اختبار الاحتمالات أن يكون البُعدان قيد الدراسة من نوع الفئة (categorical) أو الرمز (nominal).

لم يكن المُهندس في بادئ الأمر مُتأكداً من صحة استخدام جداول اختبار الاحتمالات، إلا أنه راجع مُذكراته التي فيها وجد أن تصنيف البيان ينقسم إلى

MAKET DECAMBER Final.indd 62 11/12/17 5:50 PM

أربعة أنواع كما يلي:

1. الفئة أو الرمز (nominal or cat-egorical). البيانات هي عبارة عن أصناف أو مسميات فقط غير قابلة للترتيب. مثال على ذلك الديانة.
2. المُتدرج (ordinal). تترتب البيانات تصاعدياً أو تنازلياً، ولكن لا معنى للفروقات فيما بينها. مثال على ذلك درجة الرضا، درجة التعليم.
3. الفتري (interval). تترتب البيانات تصاعدياً أو تنازلياً وتحسب الفروقات بينها، ولكن لا توجد قيمة صفرية حقيقية، مثال على ذلك درجة الحرارة.
4. النسبي (ratio). تترتب البيانات تصاعدياً أو تنازلياً وتحسب الفروقات بينها، وتوجد قيمة صفرية حقيقية، مثال على ذلك الوزن، وحجم المبيعات.

بعد أن تأكد المهندس من صحة الاختبار الذي اختاره للتحليل، قام بتصميم نموذج لاستطلاع رأي الموظفين:

يُلاحظ أن تصميم الاستبيان بسيط، يقتصر على السؤال فقط عن البيانات التي تُحقق هدف التحليل، وطبعاً لا داعي لسؤال الموظف عن جنسيته وحالته الاجتماعية، لتوفر هذه المعلومات في إدارة الموارد البشرية اعتماداً على اسم الموظف، كذلك من المُهم سؤال الموظف عن مُبررات اختياره، فذلك يُحقق هدفين أساسيين، الأول هو إتاحة الفرصة للموظف في التعبير عن رأيه بشكل مُسهب، إذا رغب في ذلك، ما يبعث في نفسه الارتياح، والسبب الثاني هو توفير معلومات يُمكن أن تكون ضرورية، خاصة عندما تكون نتائج التصويت على الخيارين مُتقاربة.

تم جمع البيانات وتنظيمها في الجدولين التاليين:

	خمسة أيام	أربعة أيام
مصري	35	25
هندي	32	38
فلبيني	8	12

	خمسة أيام	أربعة أيام
متزوج	55	20
أعزب	32	43

استخدم المهندس برنامج المنيتاب (Minitab©) الإحصائي لمساعدته في عملية التحليل. وبالطبع كان من المُمكن له استخدام برنامج اس بي اس اس (SPSS©) الإحصائي لنفس الغرض.

أظهرت النتائج أن حالة الموظف الاجتماعية تؤثر على قراره بنوع الدوام المُفضل بالنسبة له بمستوى معنوية (P-Value) أقل من 0.01.

وبنفس الطريقة تم اختبار تأثير الجنسية، إلا أن النتيجة جاءت بأنه ليس لجنسية الموظف تأثير على قراره بالنسبة لنوع الدوام (مستوى المعنوية 0.225).

تُوضح رسمة الأعمدة المُتراكبة (Stacked Bar Chart) التالية - التي تم استخدام المنيتاب في رسمها - خيارات الموظف المُتزوج والموظف الأعزب، وبالإضافة إلى المُبررات التي أوردها الموظفون في نموذج استطلاع الرأي، يتبين أن هُناك ميلا قويا عند الموظف المُتزوج لخيار خمسة أيام. أما بالنسبة للأعزب فلديه ميل بسيط لخيار أربعة أيام.

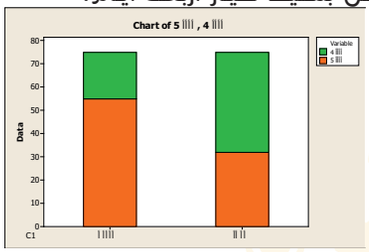

النصيحة

بناء على نتائج التحليل، نصح المهندس مُدير الشركة بالتالي:

1. تبني الدوام 5 أيام في الأسبوع، 8 ساعات باليوم.
2. تقديم عرض مُبسط بالنتائج للعاملين هدفه توضيح مُبررات القرار.

الدروس المُستفادة

1. تُعزز سياسة استشارة الموظفين من مكانة المُدير وولاء الموظف.
2. إن حرص المهندس على التواصل مع مُدير الشركة بشكل مُستمر يضمن دعمه وتبنيه للنصيحة.
3. يجب ألا تطلب معلومة يُمكنك الحصول عليها من السجلات.
4. جداول اختبار الاحتمالات الإحصائية هي إحدى أدوات دعم اتخاذ القرار.
5. التحليل الفني يدعم القرار الإداري ويُقويه.

أدوات التحليل

- استطلاع الرأي.
- العصف الذهني.
- جداول اختبار الاحتمالات (Con-tingency Table Tests).
- رسمة الأعمدة المُتراكبة (Stacked Bar Chart).
- برنامج المنيتاب (Minitab©).
- برنامج الإكسل (Excel©).

الدويسان في سطور

الأستاذ الدكتور طارق عبد المحسن الدويسان حاصل على البكالوريوس والماجستير والدكتوراه من جامعة ولاية أريزونا الأمريكية في عام 1990 في الهندسة الصناعية والنظم الإدارية. الدويسان أستاذ سابق في الهندسة الصناعية والنظم الإدارية في جامعة الكويت، وهو مؤسس ومدير عام شركة رواد العالمية للاستشارات والتدريب الصناعية والإدارية التي أسسها في 2005، وهو حائز على جائزة الإنتاج العلمي 2014 في مجال العلوم الهندسية من مؤسسة الكويت للتقدم العلمي.

MAKET DECAMBER Final.indd 63 11/12/17 5:50 PM

فريق الهيئة العامة للصنـ

حقق فريق الهيئة العامة للصناعة لكرة القدم لقب بطولة المرحوم داوود الداوود الرابعة لكأس السوبر لكرة القدم للوزارات والمؤسسات الحكومية إثر فوزه على فريق الحرس الوطني بضربات الترجيح 3/5 عقب انتهاء الوقت الأصلي للقاء بالتعادل 1/1، وقد شهد نادي التضامن الرياضي مباراة التنافس على كأس السوبر بين فريقي هيئة الصناعة بطل دوري الوزارات لعام 2017 وفريق الحرس الوطني بطل كأس الوزارات لعام 2017 تحت رعاية وحضور وزير التجارة والصناعة ووزير الدولة لشؤون الشباب والرياضة بالوكالة خالد الروضان ومدير عام الهيئة العامة للرياضة بالإنابة د . حمود فليطح وكبار مسؤولي هيئة الصناعة يتقدمهم المدير العام بالتكليف عبد الكريم تقي ونائب المدير العام للمواصفات والخدمات الصناعية المهندس فهاد سحاب المطيري وكبار مسؤولي الحرس الوطني وأسرة المرحوم داوود الداوود.

وقد هنأ د. فليطح فريق هيئة الصناعة لتحقيقه لقب كأس السوبر وأشاد بالمستوى الفني والمهاري الذي شهدته المباراة النهائية، الأمر الذي يعكس قفزة نوعية هائلة لنشاط كرة القدم بين الوزارات والمؤسسات الحكومية المختلفة.

وشدد د. فليطح على أن النشاط الرياضي للوزارات لم يكن ليصل إلى هذا المستوى لولا وضوح الهدف وتضافر الجهود لتحقيقه.

من جانبه أعرب د. عبد اللطيف الداوود عن خالص الشكر والتقدير لمدير عام الهيئة العامة للرياضة بالإنابة وأسرة الهيئة على الحضور الفاعل للعام الرابع على التوالي

وكان مدير عام الهيئة العامة للصناعة بالتكليف عبد الكريم تقي قد التقى بفريق كرة قدم الهيئة وسط أجواء أسرية دافئة عشية اللقاء الختامي، وحفزهم على الفوز وبذل الجهد للاحتفاظ بالصدارة الرياضية بين المؤسسات الحكومية، مما كان له عظيم الأثر على الروح المعنوية للاعبين والفريق الإداري للفريق الفائز.

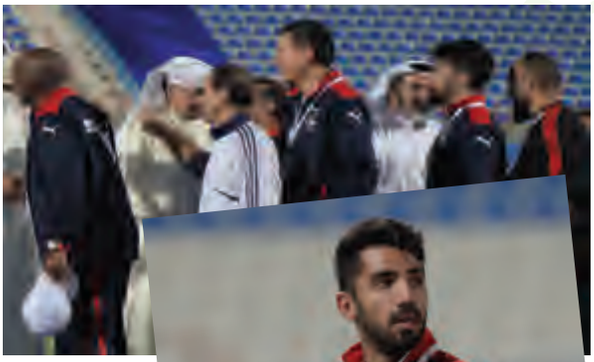

MAKET DECAMBER Final.indd 64 11/12/17 5:50 PM

ـاعة بطل كأس السوبر 2017

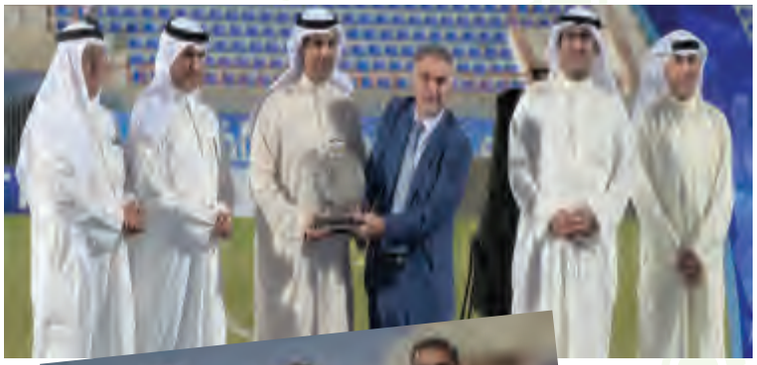

MAKET DECAMBER Final.indd 65 11/12/17 5:50 PM

مجلة الصناعة والتنمية

شاركونا

أسرة تحرير مجلة الصناعة والتنمية التي تصدرها دورياً الهيئة العامة للصناعة ترحب بمشاركة كل الزملاء والزميلات والأساتذة الكرام من مختلف التخصصات الاقتصادية والصناعية من خلال نشر دراساتهم وبحوثهم أو أية مقالات تخصصية ترغبون في نشرها وفقا لما يلي:

1 – ألّا يزيد عدد كلمات المقال على 500 كلمة.

2 – يزود المقال بالرسومات والأشكال أو الصور على أن تكون هذه الصور صالحة للاستخدام في الطباعة high resolution

3- على صاحب المقال إرفاق صورة شخصية وإيضاح المسمى الوظيفي والإدارة التابع لها.

4- يمكن إرسال كل مشاركاتكم باسم رئيس التحرير على البريد الالكتروني التالي:

almujanni@hotmail.com

للاستفسار : 25302637 - 66660067

@Social_Pai

@PAI_KW

شركة مطاحن الدقيق و المخابز الكويتية
KUWAIT FLOUR MILLS & BAKERIES CO.
خبز البطاط
طرية ولذيذة
خبز البطاط
طرية ولذيذة
POTATO BUN
Soft and Delicious
@kfmkuwait
@kfmkuwait
@kfmkuwait
@kfmkuwait

1.pdf 1 12/31/17 11:10 AM

HASAWI

مجموعة الحساوي الصناعية

Alhasawi Industrial Group

منذ .1962.

AIRCONDITIONERS WATER COOLERS
SANDWICH PANELS WATER COOLERS
WATER HEATERS COLDROOMS
TOPCOOL SPARE PARTS

COMMUNICATION SHELTERS
REFRIGERTAED TRUCKS
REFRIGERATORS WATER HEATERS

وياكم من عمر..

P.O.BOX 1175 AlSafat 13012 | Tel : **1800825** | alhasawigroup
Email : info@alhasawi.com | www.alhasawi.com | alhasawigroup